G 8/10 TF H

Tensión (V): **400/230**
Frecuencia (Hz): **50**
MOVIL
ARRANQUE MANUAL

Ficha Técnica

Datos Generales

Potencia continua (kVA)	**8**
Potencia continua (kW)	**6,4**
Modelo	**MOVIL**
Pesos y Dimensiones (mm)	
Largo (L)	**860**
Ancho (A)	**690**
Alto (H)	**650**
Peso (kg)	**79,2**
Capacidad depósito (l)	**6,5**
Nivel Sonoro	
Presión acústica [Lpa] (dBA)	**77**
Potencia Acústica [LwA] (dBA)	**97**
Características Rodadura	
Número de ejes por rodadura	**1**

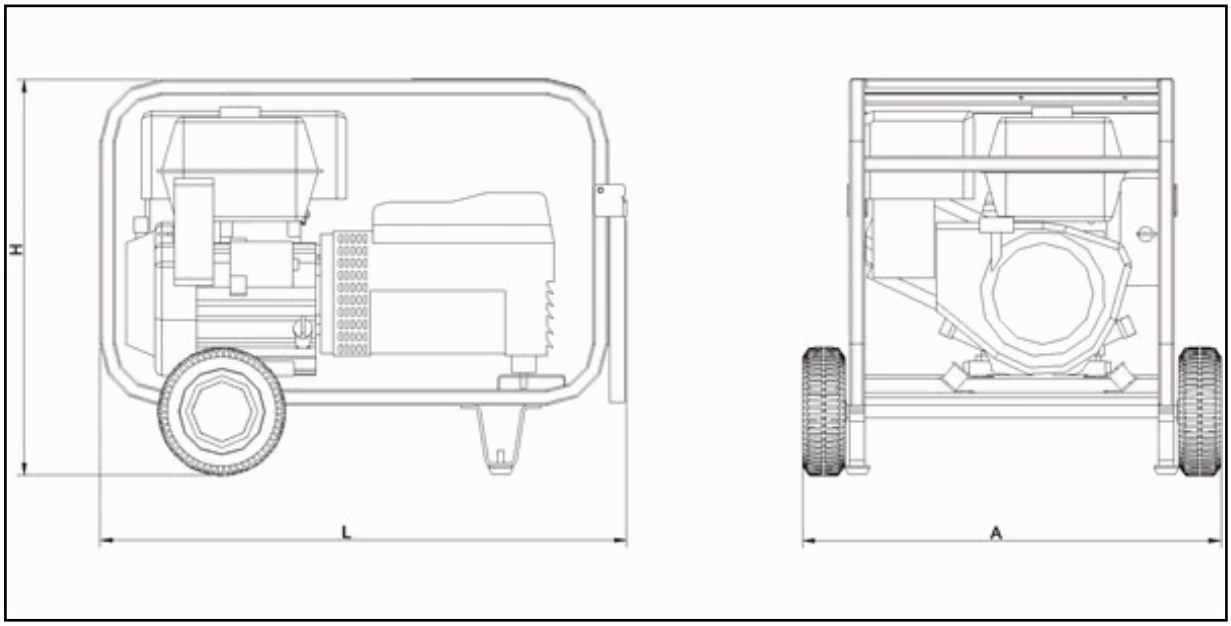

Consumos

	Potencia Contínua		Potencia Emergencia	
	L/h	Autonomía(horas)	L/h	Autonomía(horas)
25%	0	0	0	0
50%	0	0	0	0
75%	1,8	3,6	1,8	3,6
100%	2,4	2,7	2,4	2,7

Motor

Marca	**HONDA**
Modelo	**GX 390**
Nº de cilindros	**1**
Cilindrada (c.c.)	**389**
Diámetro (mm)	**88**
Carrera (mm)	**64**
Relación de compresión	**8:1**
Refrigeración aire	✔
Velocidad (r.p.m.)	**3000**
Potencia (CV)	**11,2**

Sistema de Lubricación

Capacidad carter de aceite (l)	**1,1**

Alternador

Modelo	**ET2 LBS**
Potencia (kVA)	**8,3**

Cuadro Eléctrico

Instrumentos de medida

Voltímetro	**1**
Amperímetro Conmutable	**2**
Cuentahoras	✔

Instrumentos de Protección

Interruptor diferencial	✔
Interruptor magnetotérmico	**4P 10A 2P 10A**

Dirección de central:
Pol. Indl Malpica-Alfinden. C/Encina 8
50171 La Puebla de Alfindén (Zaragoza) España
Tfno: +34 976 107 332 Fax: +34 976 107 366
info@gesan.com www.gesan.com

Grupos electrogenos Gesan se reserva el derecho de modificar cualquier característica de sus equipos sin previo aviso.
Fotografías representativas de gama de producto, pudiendo incorporar opcionales.