Betriebsanleitung

Plancha vibratoria

DPU

4545, 5545, 6555

09.2014

5100017355es / 01

Fabricante

Wacker Neuson Produktion GmbH & Co. KG
Preussenstrasse 41
80809 Múnich
www.wackerneuson.com

Tel.: +49-(0)89-354 02-0
Fax: +49-(0)89-354 02-390

Manual de instrucciones original

1 **Prólogo** 6

2 **Introducción** 7

2.1 El manual de instrucciones 7
2.2 Lugar de conservación del manual de instrucciones 7
2.3 Prescripciones sobre prevención de accidentes 7
2.4 Más información 7
2.5 Destinatarios 8
2.6 Explicación de los símbolos 9
2.7 Interlocutor de Wacker Neuson 10
2.8 Limitación de responsabilidad 10
2.9 Identificación de la máquina 11

3 **Seguridad** 12

3.1 Fundamentos 12
3.2 Responsabilidad del propietario 13
3.3 Obligaciones del propietario 13
3.4 Cualificación del personal 14
3.5 Riesgos generales 14
3.6 Indicaciones de seguridad generales 14
3.6.1 Lugar de trabajo 15
3.6.2 Servicio técnico 15
3.6.3 Seguridad de personas 15
3.6.4 Manejo y uso 16
3.7 Normas de seguridad específicas: planchas vibratorias 16
3.7.1 Influencias externas 16
3.7.2 Seguridad de uso 17
3.7.3 Distancia de seguridad 18
3.8 Normas de seguridad generales: motores de combustión 18
3.9 Normas de seguridad generales: combustibles 19
3.10 Normas de seguridad generales: baterías 19
3.11 Mantenimiento 20
3.12 Ropa de protección individual 21
3.13 Dispositivos de seguridad 22
3.14 Comportamiento en situaciones de peligro 23

4 **Adhesivos de seguridad e instrucciones** 24

5 **Material incluido** 26

6 **Estructura y funcionamiento** 27

6.1 Campo de aplicación 27
6.2 Breve descripción 27
6.3 Variantes 28

7 Componentes y elementos de mando 29
7.1 Componentes 29
7.2 Elementos de mando 30

8 Transporte 32
8.1 Carga y transporte 33

9 Control y funcionamiento 35
9.1 Antes de la puesta en funcionamiento 35
9.1.1 Comprobaciones a realizar antes de la puesta en funcionamiento 35
9.1.2 Instalación de la barra 36
9.2 Notas sobre el funcionamiento 36
9.3 Puesta en funcionamiento 37
9.3.1 Puesta en funcionamiento de la máquina (arranque manual) 38
9.3.2 Puesta en funcionamiento de la máquina a baja temperatura (arranque manual) 40
9.3.3 Puesta en funcionamiento de la máquina (arranque eléctrico) 41
9.4 Funcionamiento 43
9.4.1 Seleccionar la dirección de la marcha 43
9.4.2 Cómo interpretar el display de compactación Compatec 44
9.5 Apagar la máquina 44
9.5.1 Cómo apagar la máquina (arranque manual) 44
9.5.2 Cómo apagar la máquina (arranque eléctrico) 45

10 Mantenimiento 46
10.1 Tabla de mantenimiento 47
10.2 Trabajos de mantenimiento 48

11 Guía de localización de averías 58
11.1 Tabla de averías 58
11.2 Arranque con batería de asistencia 59

12 Eliminación 61
12.1 Cómo eliminar las baterías 61

13 Accesorios 62

14 Datos técnicos 63
14.1 Motor de combustión interna. 65

15 Datos técnicos 67
15.1 Motor de combustión interna. 71

16 Datos técnicos 73
16.1 Motor de combustión interna. 77

EG-Konformitätserklärung 79
EG-Konformitätserklärung 81
EG-Konformitätserklärung 83

1 Prólogo

Este manual de instrucciones contiene información y procedimientos para la operación y el mantenimiento seguros de su máquina Wacker Neuson. Para su propia seguridad y para evitar lesiones, lea atentamente las instrucciones de seguridad para familiarizarse con ellas y respételas en todo momento.

El manual no contiene instrucciones para muchos trabajos de mantenimiento o reparación, que debe realizar el servicio técnico de Wacker Neuson o técnicos especializados reconocidos.

En la construcción de esta máquina se ha dado gran importancia a la seguridad del usuario. El uso inadecuado o un mantenimiento irregular pueden causar riesgos. Siga las instrucciones de este manual al utilizar y mantener su máquina Wacker Neuson. Si lo hace así, disfrutará de un funcionamiento sin complicaciones y de una mayor disponibilidad de su máquina.

Las piezas defectuosas deben sustituirse inmediatamente.

Si tiene dudas sobre el funcionamiento o el mantenimiento, póngase en contacto con su interlocutor en Wacker Neuson.

Todos los derechos reservados, en especial el derecho de reproducción y difusión.

Copyright 2014 Wacker Neuson Produktion GmbH & Co. KG

Este manual de instrucciones solo podrá reproducirse, modificarse, copiarse o difundirse, total o parcialmente, con la autorización previa, expresa y por escrito de Wacker Neuson.

Toda reproducción, difusión o grabación en soportes de datos de cualquier forma o tipo que no cuente con la autorización de Wacker Neuson supone una infracción de los derechos de autor y será perseguido judicialmente.

Nos reservamos expresamente el derecho a efectuar modificaciones técnicas que sirvan para mejorar nuestras máquinas o para incrementar el nivel de seguridad con o sin notificación.

2 Introducción

2.1 El manual de instrucciones

Considere este manual de instrucciones debe como una parte más de la máquina y consérvelo durante toda la vida útil de esta. Entréguelo a los siguientes propietarios o usuarios de la máquina.

2.2 Lugar de conservación del manual de instrucciones

El manual de instrucciones forma parte de la máquina y debe encontrarse siempre cerca de ella y en un lugar accesible para el personal.

Si lo pierde o si necesita un segundo ejemplar, tiene dos posibilidades a su disposición:

- Descargarlo de internet: www.wackerneuson.com
- Ponerse en contacto con su interlocutor en Wacker Neuson.

2.3 Prescripciones sobre prevención de accidentes

Además de las instrucciones y normas de seguridad de este manual, son de aplicación las prescripciones locales sobre prevención de accidentes y las normas nacionales de seguridad laboral.

2.4 Más información

Estas instrucciones son válidas para diferentes máquinas de la misma serie de productos. Por eso es posible que algunas ilustraciones representen máquinas diferentes a la que ha adquirido. Además, en función de la variante, es posible que se describan componentes que no están incluidos.

La información contenida en este manual se basa en las máquinas fabricadas hasta el momento de la impresión. Wacker Neuson se reserva el derecho a modificar dicha información sin notificarlo.

Debe asegurarse de que las posibles modificaciones o ampliaciones por parte del fabricante se incluyan en el manual.

2.5 Destinatarios

Nota: Las personas que trabajan con la máquina deben recibir formación regular sobre los riesgos que entraña.

Este manual de instrucciones está dirigido a las siguientes personas:

Operarios:

Son personas que conocen la máquina y están informadas de los riesgos que entraña el uso incorrecto.

Personal especializado:

Son personas que cuentan con formación especializada y con conocimientos y experiencia adicionales. Tienen la capacidad de valorar las tareas que se les asignan y reconocer los posibles riesgos.

2.6 Explicación de los símbolos

Este manual contiene instrucciones especialmente destacadas de las categorías: **PELIGRO, ADVERTENCIA, ATENCIÓN** y **NOTA.**

Antes de todos los trabajos realizados en la máquina o con ella es necesario leer y comprender las instrucciones y notas de seguridad. Todas las instrucciones y notas de seguridad de este manual deben entregarse al personal de mantenimiento, reparación y transporte.

GEFAHR
Esta combinación de símbolos y palabras de advertencia indica una situación de peligro que causará la muerte o lesiones graves si no se evita.

WARNUNG
Esta combinación de símbolos y palabras de advertencia indica una situación de peligro que puede causar la muerte o lesiones graves si no se evita.

VORSICHT
Esta combinación de símbolos y palabras de advertencia indica una situación de peligro que puede causar lesiones leves y daños en la máquina si no se evita.

Notas

Nota: Información adicional.

2.7 Interlocutor de Wacker Neuson

El interlocutor de Wacker Neuson es, dependiendo del país, el servicio técnico de Wacker Neuson, una filial de Wacker Neuson o un distribuidor de Wacker Neuson.

En internet: www.wackerneuson.com.

La dirección del fabricante se encuentra al principio de este manual.

2.8 Limitación de responsabilidad

En los siguientes casos, Wacker Neuson renuncia a toda responsabilidad por daños personales y materiales:

- Inobservancia de las instrucciones.
- Uso incorrecto.
- Uso por parte de personal no formado.
- Uso de recambios y accesorios no autorizados.
- Manipulación inadecuada.
- Modificación estructural de cualquier tipo.
- Inobservancia de las condiciones generales de negocio.

2.9 Identificación de la máquina.

Datos de la placa

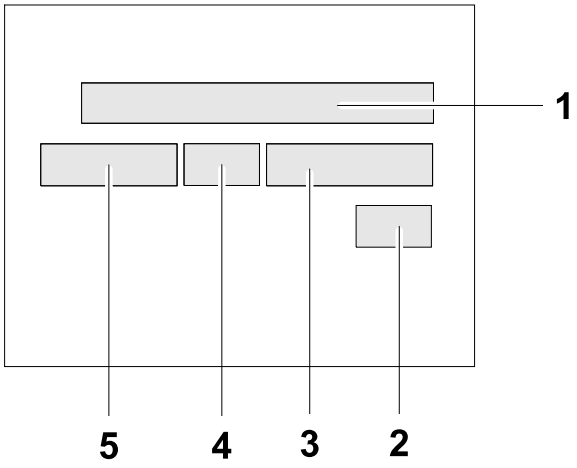

La placa incluye datos que permiten identificar inequívocamente la máquina. Esos datos son necesarios para pedir piezas de recambio y para realizar consultas técnicas.

▶ Introduzca los datos de la máquina en la siguiente tabla:

Pos.	Denominación	Sus datos
1	Grupo y modelo	
2	Año de fabricación	
3	Núm. máquina	
4	Núm. versión	
5	Núm. artículo	

3 Seguridad

Nota: Lea y conserve las instrucciones y advertencias de seguridad de este manual. Las negligencias pueden causar descargas eléctricas, incendios o lesiones graves, así como daños en la máquina o en otros objetos. Conserve las instrucciones y advertencias de seguridad para el futuro.

3.1 Fundamentos

Últimos avances

La máquina está construida con la tecnología más avanzada y teniendo en cuenta las normas técnicas de seguridad reconocidas. Sin embargo, el uso incorrecto puede poner en riesgo la integridad física y la vida del usuario y de terceras personas, así como causar daños en la máquina y en otros objetos.

Uso previsto

La máquina puede utilizarse solo para los siguientes fines:

- Compactación de suelos.
- Compactación de asfalto.
- Compactación de adoquines.

La máquina no puede utilizarse para los siguientes fines:

- Compactación de suelos cohesivos.
- Compactación de suelos congelados.
- Compactación de suelos duros no compactables.
- Compactación de suelos sin capacidad de carga.

El uso previsto incluye también el cumplimiento de todas las instrucciones y advertencias de seguridad del manual, así como el cumplimiento de las indicaciones de cuidado y mantenimiento descritas.

Cualquier uso contrario o divergente se considerará diferente al previsto y anulará toda garantía y responsabilidad del fabricante. El propietario será el único responsable.

Modificaciones estructurales

No se podrán realizar modificaciones estructurales sin la autorización por escrito del fabricante. Las modificaciones estructurales no autorizadas de esta máquina pueden causar riesgos para el usuario o para terceras personas, así como daños en la máquina.

Además, anularán la responsabilidad y la garantía del fabricante.

Se consideran modificaciones estructurales en especial los siguientes casos:

- Abrir la máquina y retirar piezas.
- Utilización de recambios que no sean de Wacker Neuson o que no sean del mismo modelo o calidad que las piezas originales.
- Utilización de accesorios de cualquier clase que no sean de Wacker Neuson.

3.2 Responsabilidad del propietario

El propietario es aquella persona que opera personalmente la máquina para fines empresariales o comerciales o que la cede a un tercero para su utilización y es responsable de la seguridad del personal y de terceras personas durante la operación.

El propietario debe dejar las instrucciones a disposición del personal en todo momento y asegurarse de que los usuarios las hayan leído y comprendido.

3.3 Obligaciones del propietario

- Conocer y aplicar las normas vigentes de seguridad laboral.
- Elaborar una evaluación de riesgos para determinar los riesgos debidos a las condiciones de trabajo en el lugar de aplicación.
- Elaborar instrucciones de uso para la máquina.
- Verificar regularmente que las instrucciones de uso se correspondan con las normas actuales.
- Establecer claramente las competencias de uso, reparación, mantenimiento y limpieza.
- Dar formación al personal de forma regular e informar sobre posibles riesgos.
- Poner a disposición del personal el equipo de protección necesario.

3.4 Cualificación del personal

Solo el personal cualificado podrá encender y operar la máquina.

En caso de uso incorrecto, abuso u operación por parte de personal sin formación, existe riesgo para la salud del usuario y de terceras personas, así como daños o incluso un fallo general de la máquina.

Además, el usuario debe cumplir los siguientes requisitos:

- Aptitud física y mental.
- No encontrarse bajo los efectos de drogas, alcohol o medicamentos.
- Conocimiento de las advertencias de seguridad de ese manual.
- Conocimiento del uso previsto de la máquina.
- Como mínimo 18 años de edad.
- Instruido en el manejo de la máquina.
- Autorizado para manejar máquinas y sistemas de acuerdo con las normas de seguridad.

3.5 Riesgos generales

Entre los riesgos adicionales se cuentan los riesgos especiales que supone el manejo de máquinas y que es imposible evitar con un diseño orientado a la seguridad.

Esos riesgos adicionales no son fáciles de identificar y pueden causar lesiones o riesgos para la salud.

En caso de un riesgo adicional, hay que interrumpir de inmediato el funcionamiento de la máquina y avisar al superior responsable. Este tendrá que tomar decisiones y disponer lo que sea necesario para evitar el riesgo.

Si es necesario, se avisará también al fabricante de la máquina.

3.6 Indicaciones de seguridad generales

Las normas de seguridad de este capítulo incluyen las Normas generales de seguridad, que deben incluirse en las instrucciones según la normativa vigente. Puede que algunas de esas normas no sean relevantes para esta máquina.

3.6.1 Lugar de trabajo

- Antes de empezar a trabajar, familiarícese con el entorno de trabajo; por ejemplo, con la capacidad de carga del suelo o con los posibles obstáculos.
- El área del trabajo debe estar separada del tráfico.
- El área de trabajo debe estar ordenada. El desorden o la mala iluminación en el área de trabajo pueden causar accidentes.
- No está permitido trabajar con esta máquina en entornos con riesgo de explosión.
- Los niños y otras personas deben mantenerse a distancia mientras se esté trabajando con la máquina. Las distracciones pueden hacer perder el control de la máquina.
- Evite siempre que las máquinas puedan volcar, rodar, deslizarse y caer. ¡Peligro de lesiones!

3.6.2 Servicio técnico

- Solo el personal cualificado debe realizar las labores de reparación o mantenimiento.
- Utilice exclusivamente piezas de recambio y accesorios originales. De ese modo, la seguridad de la máquina sigue estando garantizada.

3.6.3 Seguridad de personas

- El trabajo bajo los efectos de drogas, alcohol o medicamentos puede causar lesiones muy graves.
- En todos los trabajos se deben utilizar los equipos de protección adecuados. Los equipos de protección adecuados reducen considerablemente el riesgo de lesiones.
- Retire las herramientas antes de poner en funcionamiento la máquina. Las herramientas que se encuentren junto a una pieza giratoria de la máquina pueden salir disparadas y causar lesiones graves.
- Compruebe siempre la estabilidad.
- En trabajos prolongados con esta máquina no es posible evitar por completo los daños a largo plazo relacionados con la vibración. Consulte el capítulo *Datos técnicos* para conocer los valores exactos de la vibración.
- Utilice ropa adecuada. Mantenga las prendas anchas o sueltas, los guantes, las joyas y el pelo largo a distancia de las piezas móviles/giratorias de la máquina. ¡Peligro de arrastre!

3.6.4 Manejo y uso

- Las máquinas con interruptores defectuosos no deben ponerse en funcionamiento. Los interruptores defectuosos deben cambiarse inmediatamente. Las máquinas con interruptores defectuosos representan un alto riesgo de lesiones.
- Guarde las máquinas que no esté utilizando fuera del alcance de los niños. La máquina solo debe ser utilizada por personal autorizado.
- Trate la máquina con cuidado. Las piezas defectuosas deben sustituirse de inmediato antes de volver a poner en funcionamiento la máquina. Las máquinas estropeadas representan un alto riesgo de accidentes.
- Siga las instrucciones al utilizar las máquinas, accesorios, herramientas, etc.

3.7 Normas de seguridad específicas: planchas vibratorias

3.7.1 Influencias externas

La plancha vibratoria no debe usarse cuando las condiciones externas sean las siguientes:

- Lluvia intensa en terrenos inclinados. Riesgo de resbalones.
- Entorno de campos petrolíferos: emisiones de metano desde el suelo. Riesgo de explosión.
- Vegetación seca y fácilmente inflamable Peligro de incendio.
- En entornos con riesgo de explosión. Riesgo de explosión.

3.7.2 Seguridad de uso

- Al utilizar la máquina, asegúrese de que no daña ninguna tubería de gas, de agua ni cables eléctricos o tubos.
- La máquina no se puede utilizar en túneles ni espacios cerrados.
- Preste atención cuando esté cerca de zanjas o pendientes. ¡Peligro de caídas!
- El lugar del operador es detrás de la barra y no debe abandonarlo durante el funcionamiento de la máquina.
- No deje la máquina funcionando sin supervisión. ¡Peligro de lesiones!
- Aísle el área de trabajo y no permita el acceso de personas no autorizadas. ¡Peligro de lesiones!
- El usuario de la máquina no debe olvidar que las personas que se encuentren en el área de trabajo deben mantener una distancia mínima de 2 metros a la máquina.
- No utilice aerosoles de arranque. Pueden incendiarse y también dañar el motor. Peligro de incendio.
- Al utilizar la máquina en superficies inclinadas, aborde las cuestas desde abajo y sitúese por encima de la máquina en la pendiente. La máquina podría deslizarse o caer.
- No supere la pendiente máxima permitida de la máquina porque puede verterse el aceite del motor (vea el capítulo *Datos técnicos*).
- Utilice solamente baterías Wacker Neuson. Son resistentes al alto nivel de vibraciones.

3.7.3 Distancia de seguridad

Los trabajos de compactación cerca de edificios en construcción pueden dañarlos. Por eso es necesario comprobar todos los posibles efectos y vibraciones en los edificios próximos.

Tenga en cuenta las prescripciones y los reglamentos para medir, evaluar y reducir el efecto de las vibraciones.

Wacker Neuson No asume ninguna responsabilidad por los daños sufridos en edificios.

3.8 Normas de seguridad generales: motores de combustión

Tenga en cuenta las siguientes indicaciones:

- Antes de empezar el trabajo, compruebe que no hay fugas ni grietas en la conducción del combustible, en el depósito o en la tapa del depósito del motor.
- No encienda un motor defectuoso. Sustituya inmediatamente las piezas dañadas.
- No está permitido ajustar las revoluciones preestablecidas, pues el motor podría sufrir daños.
- Compruebe que el silenciador de escape del motor está libre de residuos. Peligro de incendio.
- Antes de repostar, apague el motor y deje que se enfríe.
- Utilice el combustible adecuado. No mezcle el combustible con otros líquidos.
- Para repostar, utilice accesorios de llenado limpios. No derrame el combustible y limpie inmediatamente el combustible derramado.
- No arranque el motor si hay combustible derramado cerca. Riesgo de explosión.
- Al trabajar en espacios parcialmente cerrados, asegúrese de que la ventilación es suficiente. No respire los gases de escape. Riesgo de intoxicación.
- El bloque motor y el silenciador de escape alcanzan temperaturas muy altas en poco tiempo. Riesgo de quemaduras.

Nota: El motor de esta máquina cuenta con la certificación EPA.
El cambio del número de revoluciones influye en la certificación EPA y en las emisiones. Solo un especialista puede realizar modificaciones en el motor.
Para más información, póngase en contacto con el fabricante del motor o con el interlocutor de Wacker Neuson.

3.9 Normas de seguridad generales: combustibles

Tenga en cuenta las siguientes indicaciones:

- Al manipular combustibles, utilice siempre gafas y guantes de protección. Consulte con un médico si, por ejemplo, le entra aceite hidráulico, combustible, aceite o refrigerante en los ojos.
- Evite el contacto directo con la piel. Lave inmediatamente la piel con agua y jabón.
- No coma ni beba mientras manipula estas sustancias.
- El aceite hidráulico o el combustible contaminados por suciedad o agua pueden causar un desgaste prematuro o el fallo de la máquina.
- Los combustibles vertidos o derramados deben eliminarse de acuerdo con la normativa vigente de protección del medio ambiente.
- Si sale combustible de la máquina, no vuelva a utilizarla y póngase en contacto con el interlocutor de Wacker Neuson para repararla.

3.10 Normas de seguridad generales: baterías

Tenga en cuenta las siguientes indicaciones:

- Para desconectar la batería, desconecte siempre el polo negativo en primer lugar.
- Para conectar la batería, conecte siempre el polo positivo en primer lugar. Sujete la tapa de los polos.
- No se permite el fuego, las radiaciones ni fumar cerca de las baterías.
- Las baterías contienen ácidos corrosivos. Al manipular baterías, utilice siempre gafas y guantes de protección resistentes al ácido.
- Evite conectar mal la batería o unir los polos con una herramienta. Riesgo de cortocircuito.

3.11 Mantenimiento

Tenga en cuenta las siguientes indicaciones:

- Las labores de mantenimiento, reparación, ajuste o limpieza no se pueden realizar con la máquina encendida.
- Respete los intervalos de mantenimiento.
- Después de cada trabajo de mantenimiento o reparación, vuelva a instalar los dispositivos de seguridad en la máquina.
- Observe el plan de mantenimiento. Los trabajos que no se explican debe realizarlos el servicio técnico del interlocutor de Wacker Neuson.
- Sustituya inmediatamente las piezas de la máquina gastadas o dañadas. Utilice exclusivamente piezas de recambio de Wacker Neuson.
- Mantenga la máquina limpia.
- Sustituya inmediatamente los adhesivos de seguridad perdidos, dañados o ilegibles. Los adhesivos de seguridad contienen información importante para la protección del usuario.
- Los trabajos de mantenimiento deben realizarse en un entorno limpio y seco (p. ej., un taller).

3.12 Ropa de protección individual

Nota: Para evitar en la medida de lo posible las lesiones al manipular esta máquina, utilice ropa de protección individual en todos los trabajos realizados en la máquina o con ella.

Pictograma	Significado	Descripción
	Utilice zapatos de seguridad.	Los zapatos de seguridad protegen de aplastamientos, piezas que caen y resbalones en superficies deslizantes.
	Utilice guantes de seguridad.	Los guantes de seguridad protegen de excoriaciones, cortes, pinchazos y del contacto con superficies calientes.
	Utilice protección para los oídos.	La protección para los oídos protege de daños auditivos permanentes.

Nota: Esta máquina puede superar los niveles de ruido autorizados en su país (nivel de exposición personal). Por eso es necesario utilizar protección para los oídos. Consulte el capítulo *Datos técnicos* para conocer los valores exactos de la medición del ruido.

Al trabajar con protección auditiva, preste especial atención porque recibirá de forma limitada sonidos como gritos o señales sonoras.

Wacker Neuson recomienda utilizar siempre protección para los oídos.

3.13 Dispositivos de seguridad

Los dispositivos de seguridad protegen al usuario de la máquina de posibles riesgos. Se trata de barreras (dispositivos de seguridad de separación) u otras medidas técnicas. Evitan que el usuario se exponga a algunos riesgos. En determinadas situaciones se elimina la causa del riesgo o se reduce el peligro.

Esta máquina cuenta con los siguientes dispositivos de seguridad:

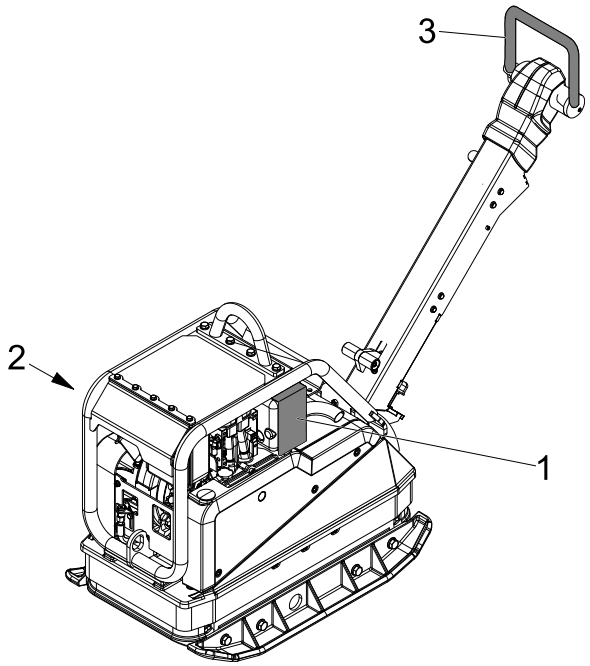

Pos.	Descripción
1	Amortiguador de movimientos
2	Protección de las correas trapezoidales
3	Colocación automática del control de mando en la posición intermedia

Nota: Ajuste los tornillos flojos siempre con el par de giro indicado.

3.14 Comportamiento en situaciones de peligro

Medidas preventivas:

- Preparación en caso de accidente.
- Tener a mano el boletín de primeros auxilios.
- Informar al personal de los procedimientos de aviso en caso de accidente, primeros auxilios y salvamento.
- Mantenga libres las vías de acceso para vehículos de salvamento.
- Forme al personal en medidas de primeros auxilios.

Medidas en casos graves:

- Apague inmediatamente la máquina.
- Saque a la persona herida y a las demás personas de la zona de riesgo.
- Inicie las medidas de primeros auxilios.
- Avise a los servicios de salvamento
- Mantenga libres las vías de acceso para vehículos de salvamento.
- Informe al responsable en el lugar.

4 Adhesivos de seguridad e instrucciones

WARNUNG
Símbolos ilegibles
Con el paso del tiempo, los adhesivos y las placas de la máquina pueden ensuciarse o volverse irreconocibles por otra causa.
- ▶ Mantenga en buen estado las instrucciones de seguridad, advertencia y uso que hay sobre la máquina.
- ▶ Sustituya inmediatamente los adhesivos y placas dañados.

Sobre la máquina se encuentran los siguientes adhesivos:

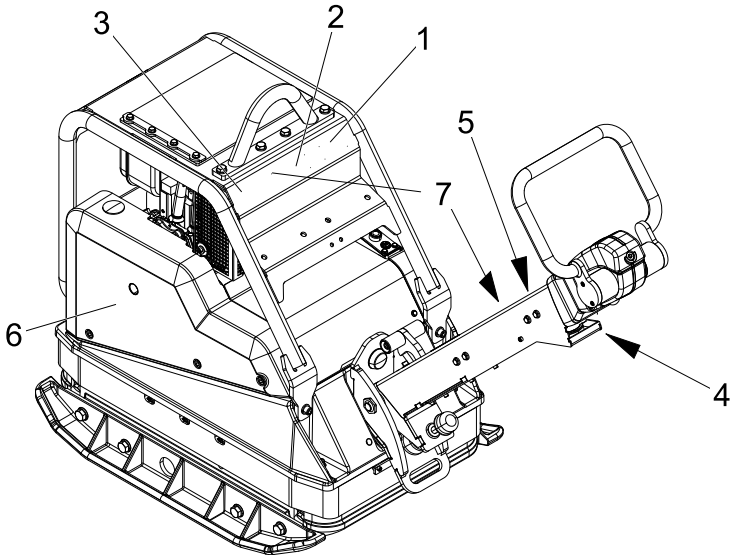

Pos.	Adhesivo	Descripción
1		Utilice protección personal para evitar lesiones y daños a la salud: ■ Protección para los oídos. ■ Lea el manual de instrucciones.

Pos.	Adhesivo	Descripción
2	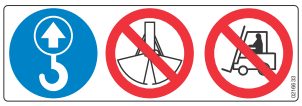	La máquina puede causar graves lesiones al caer. ■ Eleve la máquina solo desde la suspensión central con un equipo elevador y elementos de fijación (ganchos de seguridad) verificados. ■ No eleve la máquina desde la suspensión central con un cucharón de excavadora. ■ No eleve la máquina desde la suspensión central con una horquilla para palés.
3		Nivel de potencia acústica garantizado.
4		Arranque-parada.
5		La máquina puede causar graves lesiones al caer. ■ No eleve la máquina desde el control de mando o la barra.
6	DPU 45.., DPU 55.. 	Advertencia. Las partes giratorias del motor pueden aplastar o amputar las partes del cuerpo. ■ No ponga las manos al alcance de la manivela de arranque.
7	Máquinas de EE. UU. 	Advertencia.

5 Material incluido

La máquina se entrega montada y está lista para funcionar tras retirar el embalaje.

El embalaje incluye:

- Plancha vibratoria
- Manivela de arranque (opcional)
- Manual de instrucciones
- Catálogo de piezas de recambio

6 Estructura y funcionamiento

6.1 Campo de aplicación

La plancha vibratoria sirve para compactar suelos y se utiliza en jardinería, paisajismo, ingeniería civil, construcción de carreteras y pavimentación.

6.2 Breve descripción

La plancha vibratoria es una máquina que permite compactar suelos.

La vibración necesaria para la compactación se obtiene con el excitador unido a la placa base. El excitador, como vibrador central, está construido con vibraciones dirigidas. Ese principio permite girar las masas excéntricas para modificar la dirección de la vibración.

Es posible una transferencia gradual entre compactación en avance, en posición estática y en marcha atrás. El proceso se controla hidráulicamente con el control de mando del cabezal de la barra.

El motor de tracción, sujeto a la masa superior, acciona el excitador. El momento de giro se transmite a través del acoplamiento excéntrico y la correa trapezoidal del excitador.

A pocas revoluciones, el acoplamiento excéntrico interrumpe el flujo de fuerza al excitador y permite la marcha al ralentí del motor de tracción.

La polea automática de la correa trapezoidal, combinada con el acoplamiento excéntrico, garantiza la tensión óptima de la correa durante el funcionamiento la descarga de la correa trapezoidal al mover o transportar la máquina.

Además, la polea automática de la correa trapezoidal reduce el desgaste de los flancos de la correa y elimina la necesidad de funcionamiento de la conexión del motor al excitador.

Las revoluciones del motor de propulsión pueden modificarse gradualmente desde la palanca aceleradora y fijarse a ralentí. La masa superior y la placa base están unidas por cuatro topes de goma y metal que absorben las vibraciones. Esa amortiguación evita que se transmita la alta frecuencia de vibración a la masa superior. Así, el motor de propulsión sigue operativo a pesar de las intensas vibraciones. El motor de propulsión funciona según el principio diésel, se arranca con un piñón eléctrico, absorbe aire para la combustión a través de un filtro de aire seco y está refrigerado por aire.

Para facilitar el arranque (cuando hace frío o para arranque manual), el motor de arranque cuenta con un sistema automatizado de descompresión. Cuando la compresión es muy baja al arranque, aumenta constantemente tras unas revoluciones y pasa a compresión total.

Display de compactación Compatec (opcional)

El display de compactación Compatec está montado en la tapa de la batería y está a la vista del operador. El display consta de ocho LED y muestra el progreso relativo de la compactación mediante la iluminación sucesiva de las luces. Cuando el número de LED iluminados no incrementa, ya no es posible seguir compactando con el equipo utilizado. El usuario puede terminar de trabajar para evitar realizar pasadas innecesarias o compactar el suelo más de lo debido.

Una función adicional es la indicación de sobrecarga, que se activa al trabajar en una superficie demasiado dura. Dicha función advierte al usuario mediante un destello rápido de los ocho LED.

El display de compactación Compatec está indicado para todos los suelos compactables y de áridos mezclados.

Nota: El display de compactación Compatec sirve como apoyo a la compactación del suelo pero no sustituye una medición profesional de la compactación realizada por un especialista.

6.3 Variantes

En este manual se presentan diferentes tipos de máquina:

Variantes	Descripción
H	Arranque manual
Hap	Arranque manual, placas adicionales
He	Arranque manual, arranque eléctrico
Heap	Arranque manual, arranque eléctrico, placas adicionales
Hec	arranque manual, arranque eléctrico, display de compactación Compatec

7 Componentes y elementos de mando

7.1 Componentes

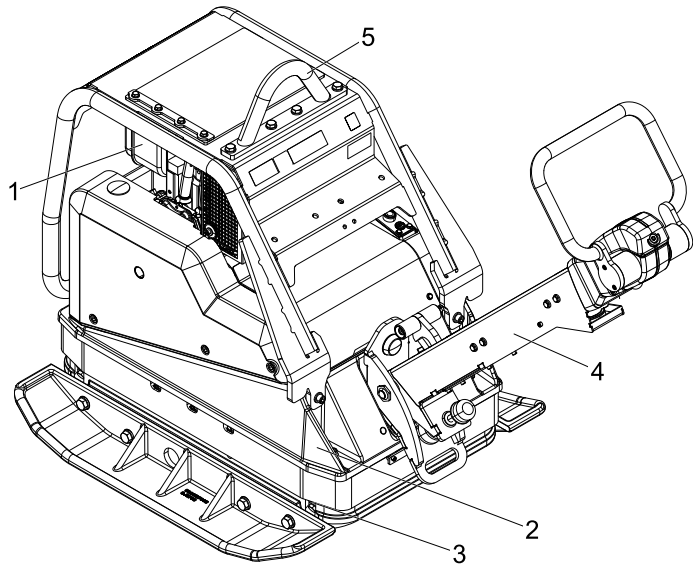

Pos.	Denominación	Pos.	Denominación
1	Motor de accionamiento	4	Barra de mando
2	Masa superior	5	Suspensión central.
3	Placa base		

Barra de mando

La altura de trabajo ideal de la barra de mando puede ajustarse con el tornillo prisionero.

Suspensión central

La suspensión central sirve para elevar la máquina. Se encuentra justo en el centro de gravedad de la máquina, por lo que puede desplazarse hacia abajo en aplicaciones en las que la altura es determinante.

7.2 Elementos de mando

Mantenga las pantallas y los elementos de mando limpios, secos y libres de grasa.

Los elementos de mando, como el interruptor encendido/apagado, la empuñadura del acelerador, etc., no pueden bloquearse, manipularse ni modificarse sin autorización.

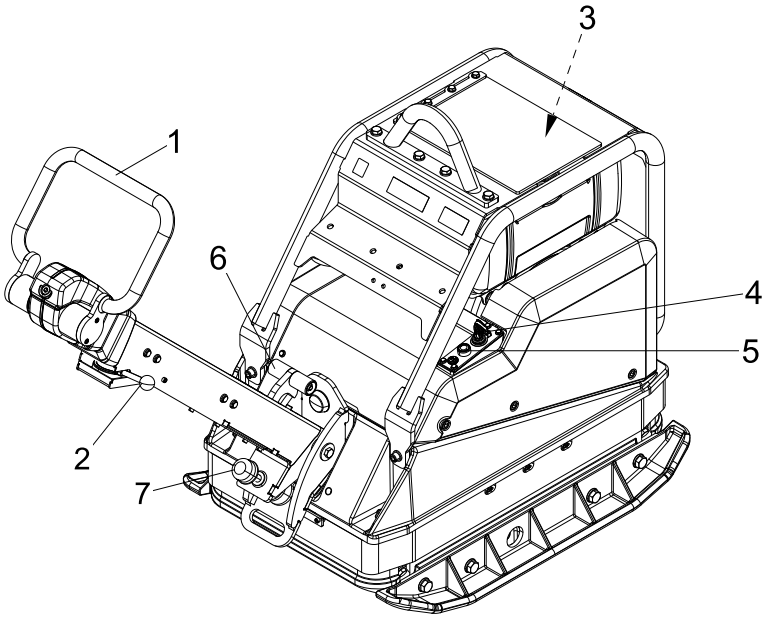

Pos.	Denominación	Pos.	Denominación
1	Control de mando	5	Pulsador de arranque
2	Palanca aceleradora	6	Barra de bloqueo
3	Palanca de descompresión	7	Tornillo prisionero
4	Interruptor de encendido		

Control de mando

El control de mando sirve para regular gradualmente la velocidad y la dirección.

Palanca aceleradora

Las revoluciones del motor de propulsión pueden modificarse gradualmente desde la palanca aceleradora y fijarse a ralentí.

Palanca de descompresión

La palanca de descompresión solo puede utilizarse para arrancar la máquina.

Barra de bloqueo

La barra de bloqueo sirve para desbloquear la barra y llevarla al lugar de trabajo.

Tornillo prisionero

El tornillo prisionero sirve para fijar la altura de trabajo óptima de la barra.

8 Transporte

WARNUNG
La manipulación inadecuada puede causar lesiones o graves daños materiales.
- ▶ Lea y siga todas las instrucciones de seguridad de este manual.

PELIGRO
Peligro por caída.
La caída de la máquina puede causar lesiones graves, por ejemplo por aplastamiento.
- ▶ Utilice solo equipos de carga y descarga y elementos de fijación (ganchos de seguridad) adecuados y verificados con suficiente capacidad de carga.
- ▶ Eleve la máquina solo desde la suspensión central.
- ▶ Sujete la máquina en el equipo de carga y descarga.
- ▶ No eleve la máquina desde la suspensión central con un cucharón de excavadora o una horquilla para palés.
- ▶ No eleve la máquina desde el control de mando.
- ▶ Aléjese de la zona de peligro durante la elevación, no se coloque bajo la carga.

WARNUNG
Riesgo de incendio y explosiones a causa del combustible.
Si se derrama, el combustible puede incendiarse y causar quemaduras graves.
- ▶ Eleve y transporte la máquina en posición vertical.

¡ATENCIÓN!
Si la suspensión central de la máquina se desplaza, la máquina deja de estar en su centro de gravedad y puede inclinarse hacia atrás.

8.1 Carga y transporte

Preparativos

Nota: Wacker Neuson recomienda vaciar el depósito de combustible antes del transporte.

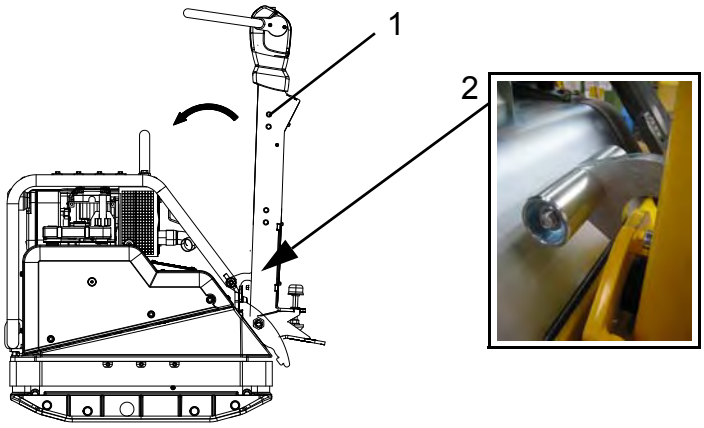

Pos.	Denominación	Pos.	Denominación
1	Barra de mando	2	Barra de bloqueo

Al cargar y transportar la máquina, la barra debe bloquearse en posición vertical encajándola en el punto de bloqueo.

Elevación y fijación de la máquina

Nota: Nombre a un responsable con formación para garantizar que el proceso de elevación es correcto.

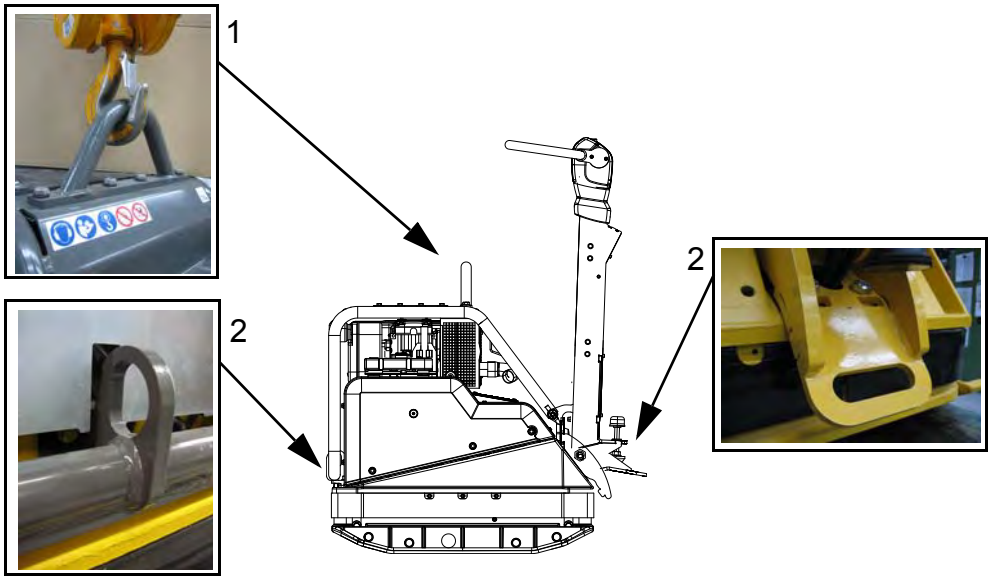

Pos.	Denominación	Pos.	Denominación
1	Suspensión central.	2	Puntos de fijación

1. Para elevar la máquina, conecte un elemento de fijación adecuado en la suspensión central.
2. Cargue la máquina en un medio de transporte estable y con suficiente capacidad de carga.
3. Cuando tenga la máquina en el medio de transporte, sujétela de modo que no pueda desplazarse, deslizarse ni volcarse. Para ello, utilice los puntos de fijación.

9 Control y funcionamiento

WARNUNG
La manipulación inadecuada puede causar lesiones o graves daños materiales.
▶ Lea y siga todas las instrucciones de seguridad de este manual.

9.1 Antes de la puesta en funcionamiento

9.1.1 Comprobaciones a realizar antes de la puesta en funcionamiento

- Compruebe si hay daños en la máquina o en sus componentes. Si hay daños visibles, no utilice la máquina y póngase en contacto con un distribuidor de Wacker Neuson inmediatamente.
- Asegúrese de que el material de embalaje suelto se ha separado de la máquina.
- Compruebe el combustible disponible.
- Compruebe el nivel de aceite del motor.
- Compruebe el nivel de aceite hidráulico.
- Verifique la ausencia de fugas en los conductos del combustible.
- Compruebe la firmeza de las uniones atornilladas.

Nota: Realice las comprobaciones según el capítulo *Mantenimiento*, rellene el combustible si falta y consulte el capítulo *Datos técnicos.*

9.1.2 Instalación de la barra

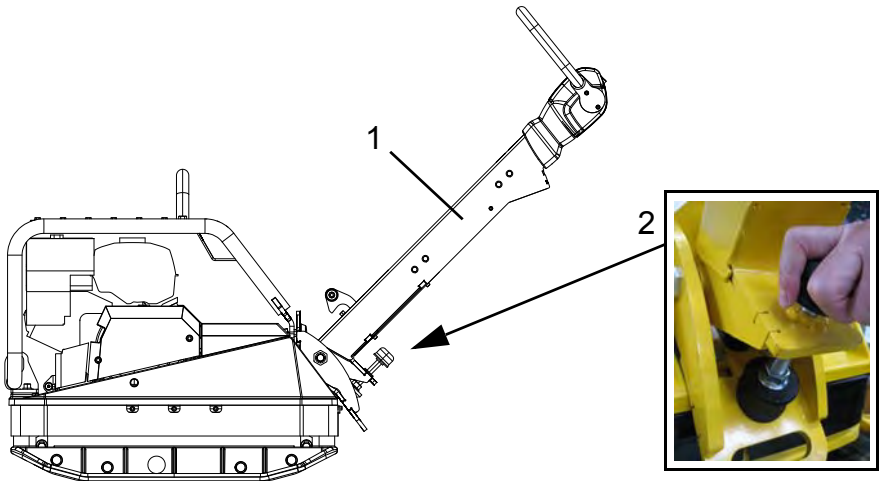

Pos.	Denominación	Pos.	Denominación
1	Barra de mando	2	Tornillo prisionero

La altura de trabajo ideal de la barra de mando puede ajustarse con el tornillo prisionero.

9.2 Notas sobre el funcionamiento

WARNUNG
Peligro de vuelco
Existe un riesgo de lesiones graves si la máquina resbala o se vuelca.
Cerca de los bordillos, al menos 2/3 de la máquina deben estar situados sobre una superficie resistente.
▶ Apague la máquina y colóquela sobre una superficie resistente.

WARNUNG
Riesgo para la salud por los gases de escape
▶ Los gases de escape del motor contienen sustancias químicas que, según el estado de California, pueden causar cáncer, abortos o daños en el aparato reproductor.

Funcionamiento en superficies inclinadas

- En una superficie inclinada, sitúese siempre por encima de la máquina.
- Recorra las pendientes desde abajo (una pendiente que se sube sin problemas puede ser peligrosa a la hora de bajar).
- No se sitúe nunca por debajo de la máquina.
- No supere la pendiente máxima autorizada (vea el capítulo *Datos técnicos*).
- No utilice la máquina en la pendiente máxima autorizada durante mucho tiempo.

Nota: Si supera la pendiente máxima, el motor se quedará sin lubricación y se producirá la avería de piezas importantes.

Compactación de adoquines

Al compactar adoquines, Wacker Neuson recomienda el uso de carriles de guía para evitar daños en la máquina y en el material (vea el capítulo *Accesorios*).

9.3 Puesta en funcionamiento

PELIGRO
Peligro de incendio
Los aerosoles de arranque son muy inflamables, pueden incendiarse y causar quemaduras graves.
▶ No utilice aerosoles de arranque.

9.3.1 Puesta en funcionamiento de la máquina (arranque manual)

WARNUNG
La manivela de arranque puede causar lesiones graves.
- ▶ No utilice manivelas de arranque defectuosas.
- ▶ Utilice solo manivelas de arranque limpias.

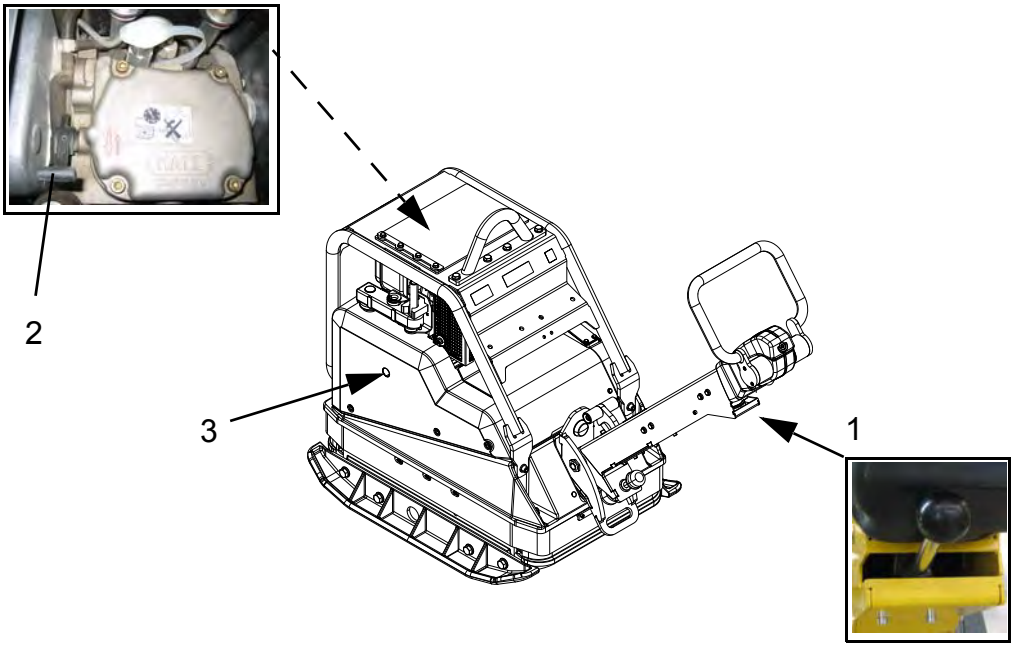

Pos.	Denominación	Pos.	Denominación
1	Palanca aceleradora	3	Alojamiento para la manivela de arranque
2	Palanca de descompresión		

1. Coloque la palanca aceleradora en la posición de aceleración máxima.
2. Tire hacia arriba de la palanca de descompresión.

Nota: En esa posición, el sistema automatizado de descompresión se bloquea emitiendo un sonido y el motor está listo para arrancar.

3. Colóquese al lado de la máquina.
4. Introduzca la manivela de arranque en el alojamiento.

5. Agarre con una mano la manivela y con la otra sujete el armazón de protección.

Nota: Con el sistema automatizado de descompresión bloqueado, dé cinco vueltas a la manivela de arranque para recuperar la compresión en el motor de modo que pueda arrancar.

6. Gire la manivela de arranque en el sentido contrario al de las agujas del reloj hasta que se bloquee. A continuación, gírela cada vez más rápido.

Nota: En cuanto el motor arranque, la palanca de descompresión se desbloquea (debe alcanzar la máxima velocidad), el motor arranca y la vibración se pone en marcha.

Para garantizar la adherencia entre el motor y la manivela de arranque, sujete firmemente la manivela y gírela rápidamente sin parar en ningún momento durante el proceso de arranque.

Si el proceso de arranque no funciona debido a que los giros son poco firmes, la manivela de arranque se desconectará debido al giro inverso.

Para volver a intentar arrancar, espere a que el motor se detenga totalmente. No utilice la palanca de descompresión con el motor en marcha.

7. Saque la manivela de arranque del alojamiento.
8. Coloque la palanca aceleradora en la posición de ralentí y bloquéela.
9. Coloque la manivela de arranque en su soporte.
10. Deje la máquina unos minutos al ralentí para que se caliente.

9.3.2 Puesta en funcionamiento de la máquina a baja temperatura (arranque manual)

Nota: En temperaturas inferiores a -5 °C, deje el motor encendido antes de empezar.

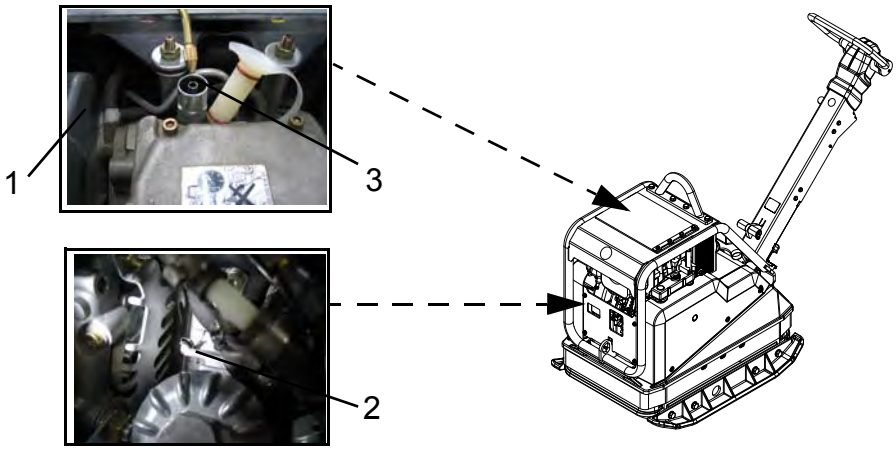

Pos.	Denominación	Pos.	Denominación
1	Palanca de descompresión	3	Dispositivo de dosificación
2	Palanca de control de presión del aceite		

1. Coloque la palanca de descompresión en la posición intermedia.
2. Gire el motor con la manivela de arranque en el sentido contrario al de las agujas del reloj hasta que sea notablemente más fácil girarlo (10-20 vueltas).
3. Presione la palanca de control mecánico de presión del aceite durante 15 segundos.

Nota: Elimine la suciedad de la zona de la tapa del dispositivo de dosificación y ábrala.

4. Llene el dispositivo de dosificación con aceite de motor hasta el borde superior.
5. Ponga la tapa y presiónela con fuerza.

Nota: Es necesario llenar el dispositivo dos veces.

6. Tire hacia arriba de la palanca de descompresión hasta el tope.
7. Arranque el motor inmediatamente (ver el capítulo *Puesta en funcionamiento de la máquina (arranque manual).*

9.3.3 Puesta en funcionamiento de la máquina (arranque eléctrico)

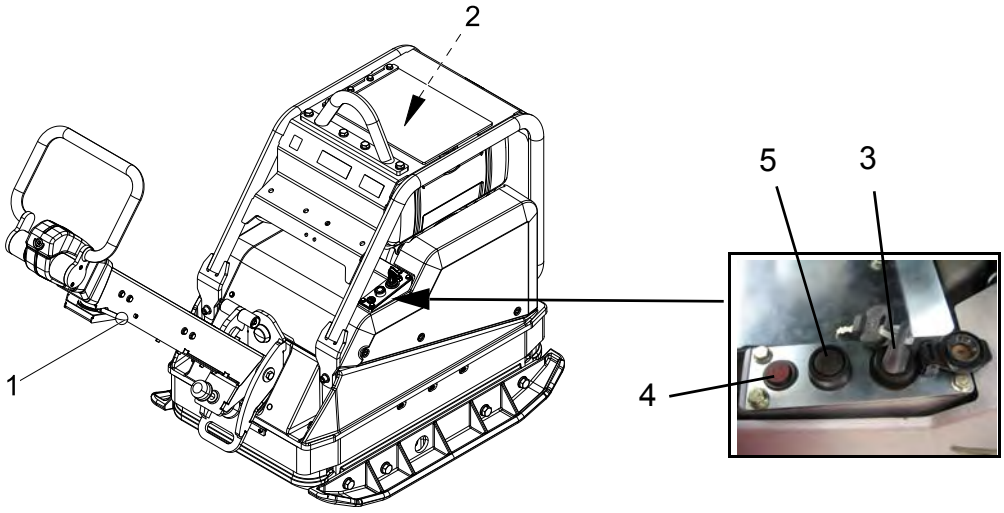

Pos.	Denominación	Pos.	Denominación
1	Palanca aceleradora	4	Luces del control de carga
2	Palanca de descompresión	5	Pulsador de arranque
3	Interruptor de encendido		

1. Coloque la palanca aceleradora en la posición de aceleración máxima.

Nota: Si la temperatura es muy baja, tire hacia arriba de la palanca de descompresión. En esa posición, el sistema automatizado de descompresión se bloquea emitiendo un sonido y el motor está listo para arrancar.

2. Introduzca la llave de encendido y gírela hacia la derecha. Se encenderán las luces de control de carga y sonará un aviso.
3. Mantenga pulsado el pulsador de arranque hasta que arranque el motor.

Nota: En cuanto arranque el motor, active la vibración.

4. Coloque la palanca aceleradora en la posición de ralentí.
5. Deje la máquina unos minutos al ralentí para que se caliente.

Máquina con display de compactación Compatec (opcional)

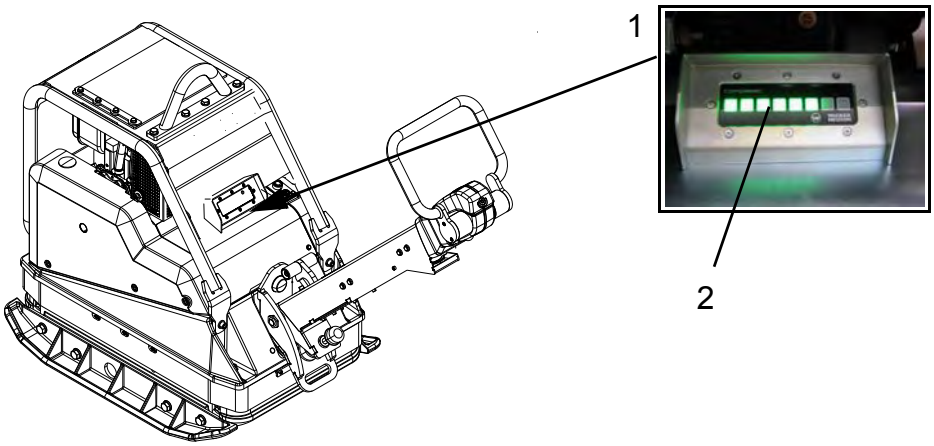

Pos.	Denominación	Pos.	Denominación
1	Display	2	LED/Barra de progreso luminosa

1. A los pocos segundos de la puesta en funcionamiento de la máquina, aparecerá en el display una barra de progreso luminosa.
2. Los LED empezarán a encenderse de izquierda a derecha.

Nota: Si se encienden todos los LED, el sistema no tiene ningún problema y se irán apagando uno tras otro.

3. A continuación, todos los LED se encienden de nuevo con menor intensidad.
4. Se ha probado el sensor y el display está listo para funcionar.

Nota: Si todos los LED se mantienen encendidos después del inicio, el sensor no se ha probado correctamente (vea el capítulo *Reparación de averías*).

9.4 Funcionamiento

- El operador debe colocarse detrás de la máquina.
- Conduzca la máquina desde el control de mando.

9.4.1 Seleccionar la dirección de la marcha

1

2

Pos.	Denominación	Pos.	Denominación
1	hacia delante	2	hacia atrás

1. Coloque la palanca aceleradora en la posición de aceleración máxima.
2. Seleccione la dirección y la velocidad de la marcha con el control de mando.

9.4.2 Cómo interpretar el display de compactación Compatec

El display ofrece una orientación sobre el proceso del trabajo de compactación.

Nota: Para proteger la máquina, el display avisa al usuario de la sobrecompactación con un parpadeo rápido de todos los LED. La intensidad de los LED se ajusta automáticamente a la iluminación del lugar de trabajo.

- La cantidad de LED que se encienden es proporcional a la compactación del suelo. Cuantos más LED estén encendidos, más compactado estará el suelo.

Nota: Es posible localizar zonas de error (material no compactable) cuando tienen más de un metro de largo.
Al pasar repentinamente de un suelo muy compactado a otro poco compactado (o viceversa), los LED se encienden o se apagan lentamente.

9.5 Apagar la máquina

Nota: No apague la máquina con la palanca de descompresión, pues puede causar daños en la máquina o en el motor.

9.5.1 Cómo apagar la máquina (arranque manual)

1

Pos.	Denominación
1	Palanca aceleradora

1. Baje la palanca aceleradora hasta el tope.
2. El motor se parará por completo.

9.5.2 Cómo apagar la máquina (arranque eléctrico)

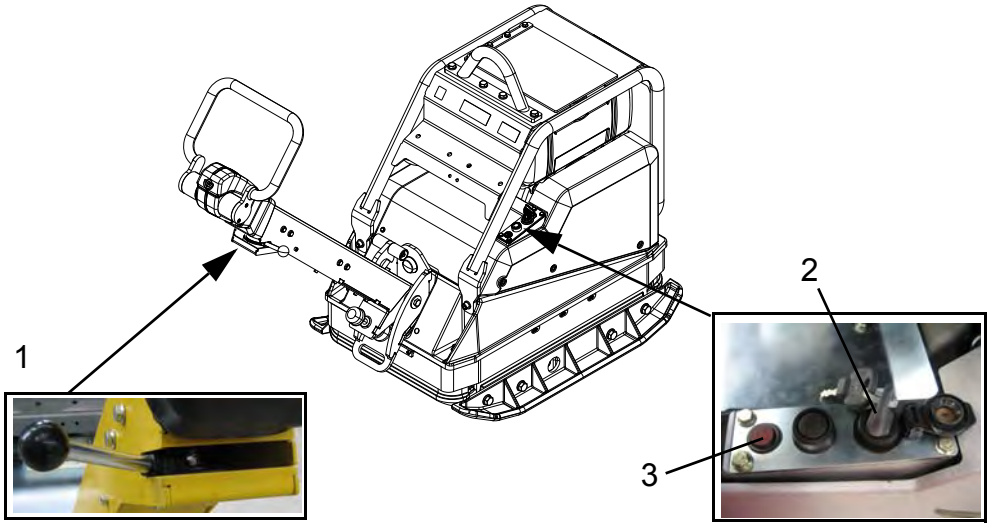

Pos.	Denominación	Pos.	Denominación
1	Palanca aceleradora	3	Luces del control de carga
2	Interruptor de encendido		

1. Baje la palanca aceleradora hasta el tope.
2. Cuando el motor se pare, gire la llave hacia la izquierda y retírela. Las luces del control de carga y la señal sonora se apagarán.

Nota: El display de compactación Compatec se apaga automáticamente al sacar la llave. El display no tiene función de espera. Si lo deja encendido con el motor apagado, se descargará la batería.

10 Mantenimiento

WARNUNG
La manipulación inadecuada puede causar lesiones o graves daños materiales.
▶ Lea y siga todas las instrucciones de seguridad de este manual.

WARNUNG
Peligro de intoxicación por gases de escape.
Los gases de escape incluyen monóxido de carbono, un gas tóxico que puede causar desmayos o incluso la muerte.
▶ Los trabajos de mantenimiento deben realizarse con el motor apagado y la máquina fuera de servicio.

WARNUNG
Riesgo de lesiones cuando la máquina funciona sin supervisión a causa de las piezas que se mueven.
▶ Los trabajos de mantenimiento deben realizarse con el motor apagado y la máquina fuera de servicio.

WARNUNG
Riesgo de incendio y explosiones a causa del combustible y los vapores del combustible.
El combustible y sus vapores pueden inflamarse o arder y causar quemaduras graves.
▶ No fumar.
▶ No repostar cerca de una llama abierta.
▶ Antes de repostar, apague el motor y deje que se enfríe.

WARNUNG
Cuidado con las superficies calientes
El silenciador de escape y el motor alcanzan altas temperaturas en poco tiempo y pueden causar graves quemaduras al contacto con la piel.
▶ Deje que la máquina se enfríe después de usarla.
▶ Cuando no pueda dejar que la máquina se enfríe (p. ej., en caso de emergencia), use guantes de seguridad resistentes al calor.

WARNUNG
Riesgo de lesiones por falta o mal funcionamiento del equipo de seguridad.
- ▶ Utilice la máquina solo cuando el equipo de seguridad esté disponible y funcione.
- ▶ No modifique ni elimine el equipo de seguridad.

10.1 Tabla de mantenimiento

Trabajos de mantenimiento	diario	horas/ años	semanal	mensual
Limpiar la máquina Observación de integridad Observación de daños	■			
Comprobar aceite del motor*	■			
Cambiar aceite del motor*		25 h / 250 h		
Cambiar filtro de aceite del motor*		25 h / 250 h		
Limpiar, instalar, reparar, cambiar toberas de inyección*		1500 h		
Limpiar, instalar, reparar, inyector*		3000 h		
Cambiar filtro de combustible*		500 h		
Verificar separador de agua*			■	
Verificar zona de aspiración del aire de combustión*	■			
Verificar indicador de mantenimiento del filtro de aire*	■			
Limpiar filtro de aire*		500 h		
Verificar la holgura de las válvulas**		25 h / 250 h		
Verificar aceite del excitador				■
Cambiar aceite del excitador		250 h / 1/2 año		
Verificar aceite hidráulico**				■
Verificar mangueras hidráulicas**		125 h		

Trabajos de mantenimiento	diario	horas/ años	semanal	mensual
Verificar/Cambiar correa trapezoidal				■
Verificar tope de goma**		125 h		
Verificar la firmeza de las uniones atornilladas	■			■
Engrasar tornillo prisionero y pernos de retención			■	
Verificar líquido de la batería*		250 h		
* Consulte el manual de instrucciones del motor. ** Realice este trabajo en el servicio técnico del interlocutor de Wacker Neuson.				

10.2 Trabajos de mantenimiento

¡ATENCIÓN!
Riesgo para la salud a causa del combustible.
- ▶ No inspire el combustible ni sus vapores.
- ▶ Evite el contacto de la piel y los ojos con el combustible.

WARNUNG
Riesgo de incendio y explosiones a causa del combustible y los vapores del combustible.
- ▶ No fumar.
- ▶ No repostar cerca de una llama abierta.
- ▶ Antes de repostar, apague el motor y deje que se enfríe. Repostar solo en lugares bien ventilados.

Preparativos

1. Coloque la máquina sobre una superficie plana.
2. Apague la máquina.
3. Deje que se enfríe el motor.

Cómo comprobar el combustible y repostar

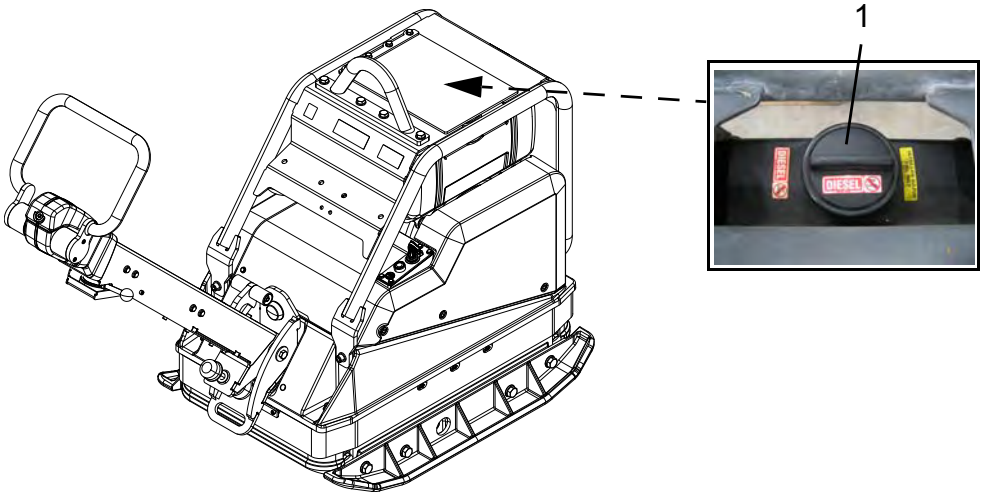

Pos.	Denominación
1	Cuello de llenado de combustible

1. Retire la tapa hacia un lado.
2. Elimine la suciedad en el área del cuello de llenado.
3. Abra el cuello de llenado
4. Verifique visualmente el estado del combustible
5. Si es necesario, añada combustible con un recipiente limpio.
   Consulte el tipo de combustible en el capítulo *Datos técnicos*.

Nota: Llene el depósito solo hasta el borde inferior del cuello de llenado.

6. Cierre firmemente el depósito.

Verificar separador de agua

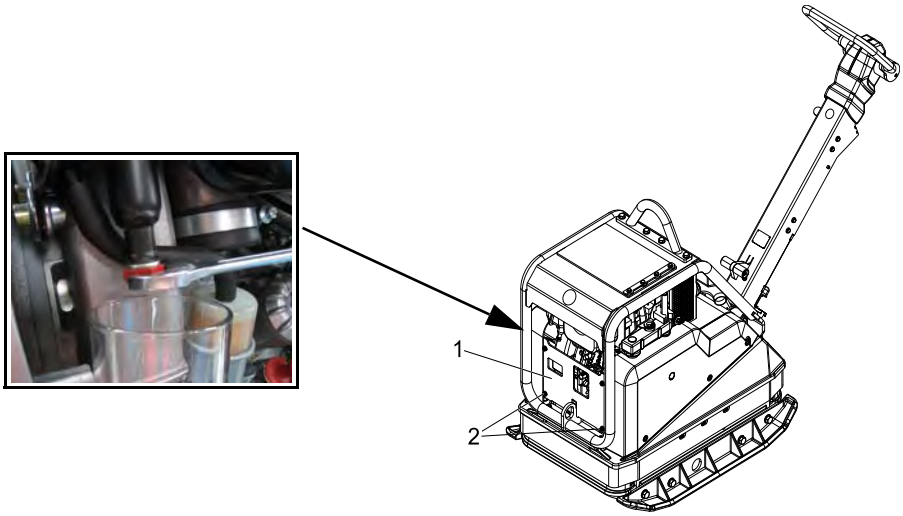

Pos.	Denominación	Pos.	Denominación
1	Cubierta	2	Tornillo hexagonal

1. Retire la cubierta.
2. Afloje 2 o 3 vueltas el tornillo hexagonal.
3. Recoja las gotas que salgan en un recipiente transparente.

Nota: Dado que el agua es más pesada que el combustible diésel, primero saldrá agua y después, combustible. Lo reconocerá por una separación clara.

4. Cuando salga solo combustible, apriete el tornillo hexagonal.
5. Coloque la cubierta.

Limpiar la máquina

WARNUNG
Hay riesgo de fuego y explosiones al utilizar productos de limpieza inflamables.
▶ No limpie la máquina ni sus componentes con gasolina ni con otros disolventes.

Nota: El agua puede dañar el motor y los elementos y componentes eléctricos de la máquina. No dirija los limpiadores a presión hacia el área de aspiración de aire ni hacia los componentes eléctricos.

1. Después de limpiar los cables, mangueras, tubos y tornillos, busque fugas, uniones sueltas, rozaduras y otros daños.
2. Arregle inmediatamente los daños.

Conexiones atornilladas

En las planchas vibratorias, el estado de las conexiones atornilladas debe verificarse de forma regular.

Verificar y cambiar la correa trapezoidal y el amortiguador de correa

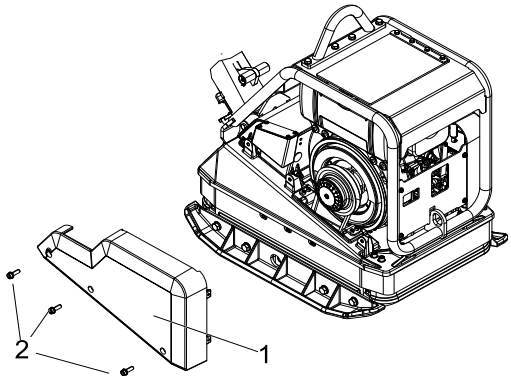

Pos.	Denominación	Pos.	Denominación
1	Protección de las correas trapezoidales	2	Tornillo

1. Retire la protección de la correa trapezoidal.
2. Compruebe el estado de la correa trapezoidal y del amortiguador. Si la correa trapezoidal mide menos de 15,5 mm de ancho o si hay daños visibles, cámbiela.
3. Retire los tornillos.
4. Retire el disco, el muelle y el material de sellado.
5. Tire de la polea de la correa trapezoidal (motor) hacia el exterior; la correa se soltará.
6. Presione la correa hacia abajo hasta que salga de la polea (excitador)
7. Tire de la correa hacia arriba para sacarla.

Nota: No engrase las piezas de unión, pues puede dañar los cojinetes de grafito y hacer que se deslicen la guarnición de fricción y la correa trapezoidal.

8. Coloque una correa trapezoidal y una polea nuevas y presione la polea (motor).

Nota: Mueva adelante y atrás la correa trapezoidal para comprobar que está correctamente asentada en las dos poleas.

9. Presione la polea de la correa trapezoidal (motor) hacia el interior.
10. Sujete con el tornillo el material de sellado, el muelle y el disco. Par de apriete 49 Nm.

Nota: Si usa el acoplamiento excéntrico automático, no es necesario tensar la correa trapezoidal.

11. Coloque y atornille la protección de la correa trapezoidal. Par de apriete 25 Nm.

Cambiar el aceite del excitador y verificar el nivel de aceite

PELIGRO
Peligro de quemaduras
▶ Tenga cuidado al retirar el aceite caliente.

Nota: Cambie el aceite y verifique el nivel con el aceite del excitador caliente. La máquina debe estar apagada y nivelada.

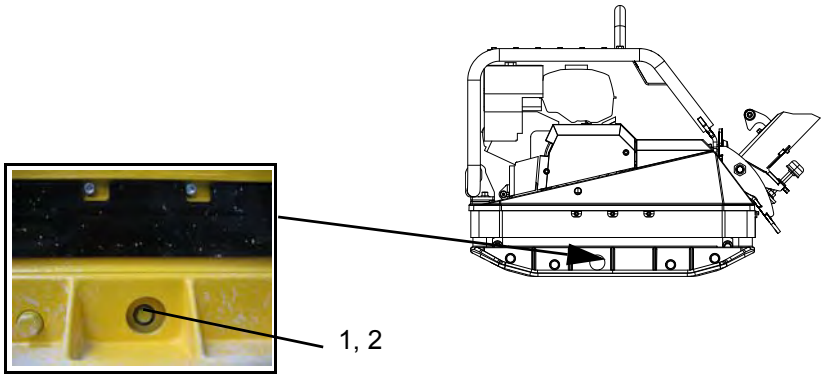

Pos.	Denominación	Pos.	Denominación
1	Tornillo de cierre	2	Agujero de llenado

Nota: Cubra la superficie de trabajo con una lámina impermeable para protegerla del aceite.

1. Incline la máquina hacia el lado del agujero de llenado y apóyela.
2. Coloque un recipiente adecuado bajo el agujero.
3. Elimine la suciedad en el área del agujero de llenado.
4. Retire el tornillo de cierre del agujero y deje que salga el aceite usado.

Nota: Recoja el aceite sobrante y elimínelo según la normativa vigente junto con el aceite usado.

5. Incline ya máquina hacia el otro lado y apóyela.

Nota: Introduzca solo la cantidad de aceite indicada.

6. Consulte el tipo y la cantidad del aceite nuevo del excitador en el capítulo *Datos técnicos*. Introduzca el aceite por el agujero utilizando un recipiente adecuado y limpio.
7. Coloque la máquina sobre una superficie nivelada.
8. Apriete el tornillo de cierre con el anillo de junta sobre el agujero de llenado. Par de apriete 100 Nm.

Verificar líquido de la batería

WARNUNG
Peligro de lesiones por ácidos corrosivos.
▶ Utilice gafas protectoras y guantes resistentes al ácido.

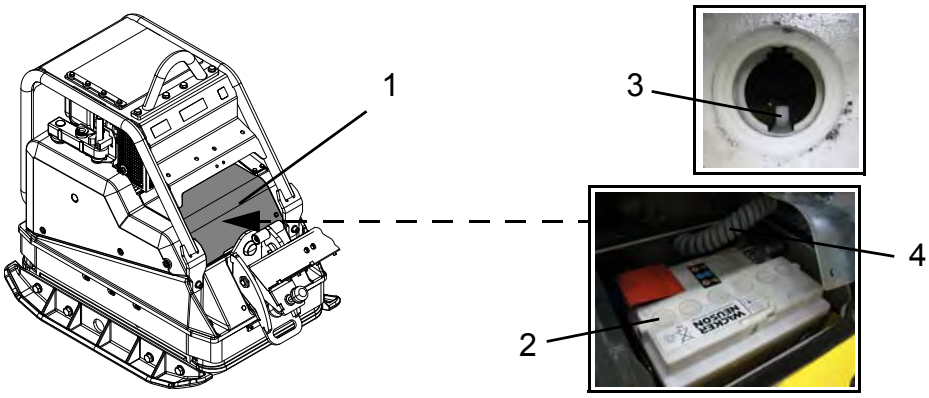

Pos.	Denominación	Pos.	Denominación
1	Cubierta de la batería	3	Marca de nivel del líquido
2	Tapones	4	Cable espiral

1. Retire la cubierta de la batería.

Nota: Observe los posibles daños del cable espiral en máquinas con display de compactación Compatec.

2. Afloje los tapones de todas las celdas.
3. Compruebe si el líquido supera la marca en todas las celdas.
4. Si el líquido está por debajo de la marca, añada agua destilada.
5. Apriete con la mano los tapones de todas las celdas.

Nota: Antes de montar la cubierta de la batería, asegúrese de que la cubierta del polo positivo está presente. Compruebe que la manguera de escape de gas no tiene dobleces.
En máquinas con display de compactación Compatec, compruebe el cable espiral.

6. Monte la cubierta de la batería.

Cambiar la batería

PELIGRO
Choque eléctrico
Riesgo de lesiones al tocar simultáneamente el polo positivo y el negativo.
- ▶ Desconecte siempre el polo negativo primero.
- ▶ Conecte siempre el polo positivo primero.

Nota: Utilice solamente baterías Wacker Neuson.
Sustituya las baterías defectuosas por baterías Wacker Neuson; consulte el capítulo *Datos técnicos.*
Solo la batería Wacker Neuson es resistente al alto nivel de vibraciones.

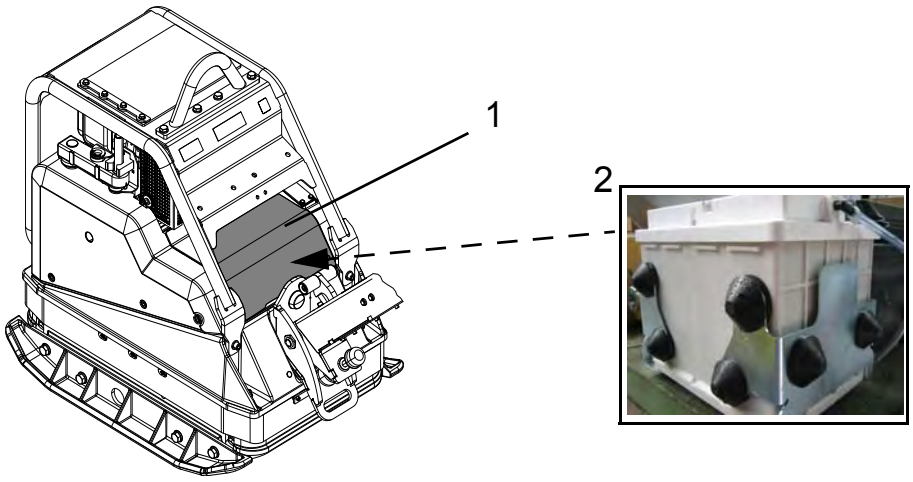

Pos.	Denominación	Pos.	Denominación
1	Cubierta de la batería	2	Batería

1. Retire la cubierta de la batería.

Nota: Desconecte primero el polo negativo y después el positivo.

2. Desconecte la batería y retire la manguera de escape de gas.
3. Extraiga la batería defectuosa y retire los protectores.
4. Conecte los protectores a la nueva batería.
5. Coloque la nueva batería y conecte la manguera de escape de gas.

Nota: Conecte primero el polo positivo y después el negativo.

6. Sujete la batería.

Pos.	Denominación	Pos.	Denominación
1	Tapa del polo positivo	2	Manguera de escape de gas
3	Cable espiral		

Nota: Antes de montar la cubierta de la batería, asegúrese de que la cubierta del polo positivo está presente. Compruebe que la manguera de escape de gas no tiene dobleces.
En máquinas con display de compactación Compatec, compruebe el cable espiral.

7. Monte la cubierta de la batería.

11 Guía de localización de averías

PELIGRO
Peligro de muerte en caso de reparar averías por su cuenta.
▶ Si se produce una avería que no está descrita en este manual, póngase en contacto con el fabricante. No repare las averías por su cuenta.

11.1 Tabla de averías

Averías	Posible causa	Solución
Velocidad de retroceso muy lenta.	Poco aceite hidráulico en el cabezal de la barra.	Agregue aceite hidráulico.
Velocidad de avance muy lenta.	Demasiado aceite hidráulico en el cabezal de la barra.	Corrija el nivel de aceite.*
	Aire en el mando hidráulico.	Vacíe el aire.*
No avanza.	Avería mecánica.	Lleve la máquina a reparar.*
Pérdida de aceite hidráulico.	Fugas	Lleve la máquina a reparar.*
El motor no arranca.	Error en el interruptor de encendido.	Lleve la máquina a reparar.*
	Fallo en el arrancador.	
	Avería en el botón de arranque.	
	Descargue la batería	Cargue la batería.
	Falta de aceite	Rellene aceite y accione una vez la palanca de la válvula de la carcasa del filtro de aceite.
Las luces del control de carga no se encienden.	Error en el alternador.	Lleve la máquina a reparar.*
El avisador no se apaga.	Error en el ajuste.	
Display de compactación (opcional): Si todos los LED parpadean después del inicio, el sensor no se ha probado correctamente.	Proceso de arranque con el motor en marcha.	Lleve la máquina a reparar.*
	Error en el sensor.	

*Realice este trabajo en el servicio técnico del interlocutor de Wacker Neuson.

11.2 Arranque con batería de asistencia

Si la batería de la máquina está descargada y no permite arrancar el motor, puede utilizar una batería de asistencia.

WARNUNG
Riesgo de explosión por gas.
Peligro de lesiones por salpicadura de ácido.

- ▶ Utilice gafas protectoras y guantes resistentes al ácido.
- ▶ La batería de asistencia y la de la máquina deben tener la misma tensión (12 V).
- ▶ Evite cortocircuitos al conectar los polos (positivo con positivo, negativo con negativo).
- ▶ Siga los pasos al conectar el cable de asistencia.

Hinweis: Utilice un cable de asistencia aislado con un diámetro de al menos 16 mm².

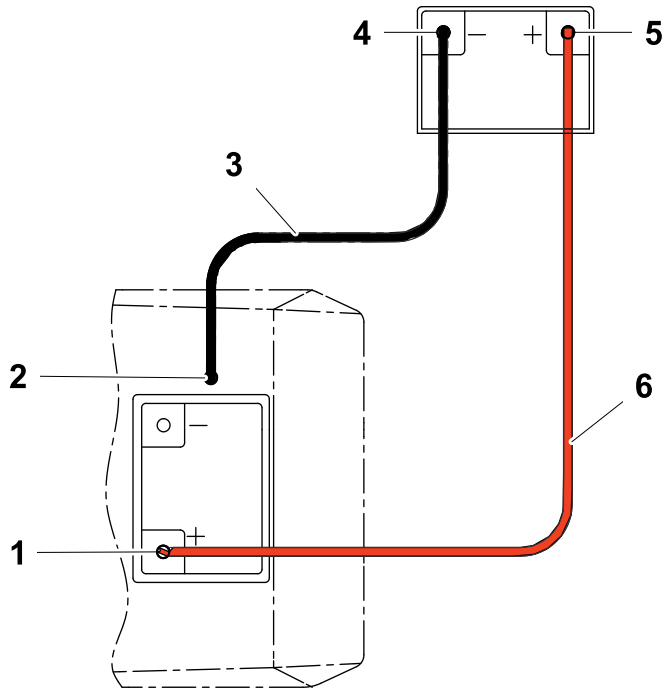

Pos.	Denominación	Pos.	Denominación
1	Polo positivo de la batería descargada	4	Polo negativo de la batería de asistencia
2	Polo negativo en punto de tierra	5	Polo positivo de la batería de asistencia
3	Cable de asistencia negro	6	Cable de asistencia rojo

1. Conecte la pinza del cable de asistencia rojo en el polo positivo de la batería descargada.
2. Conecte la otra pinza del cable de asistencia rojo en el polo positivo de la batería de asistencia.
3. Conecte la pinza del cable de asistencia negro en el polo negativo de la batería de asistencia.
4. Coloque la otra pinza del cable de asistencia negro en un punto de masa de la máquina; p. ej., en el bloque motor.

Arranque con batería auxiliar

5. Arranque el motor.
   Si el motor no arranca después de 15 segundos, deje de intentarlo y póngase en contacto con el interlocutor de Wacker Neuson.
6. Deje que el motor funcione durante unos minutos.

Desconectar el cable de asistencia

7. Desconecte el cable de asistencia negro del punto de masa de la máquina.
8. Desconecte la otra pinza del cable de asistencia negro de la batería de asistencia.
9. Desconecte la pinza del cable de asistencia rojo del polo positivo de la batería descargada.
10. Desconecte la otra pinza del cable de asistencia rojo del polo positivo de la batería de asistencia.

12 Eliminación

12.1 Cómo eliminar las baterías

Para clientes de la UE

La máquina contiene una o varias baterías (en lo sucesivo, «la batería»). Esa batería está sometida a la Directiva europea relativa a las baterías y acumuladores agotados, así como a las leyes nacionales correspondientes. La directriz sobre baterías establece un marco para el tratamiento de las baterías válido para toda la UE.

La batería está marcada con el símbolo del contenedor tachado que se muestra al lado de este párrafo. Debajo de este símbolo se encuentra también la denominación de las sustancias nocivas que contiene: Pb (plomo), Cd (cadmio) y Hg (mercurio).

No deseche las baterías con los residuos domésticos. Como usuario final, debe deshacerse de las baterías a través del fabricante o del distribuidor o en los puntos de recogida indicados (obligación legal de retorno). Su entrega es gratuita. Los fabricantes y distribuidores están obligados a recoger las baterías y utilizarlas correctamente o desecharlas como residuos especiales (obligación legal de aceptación). Puede devolvernos de forma gratuita las baterías que haya adquirido con nosotros después de usarlas. Si no va a entregar las baterías personalmente en una de nuestras filiales, deberá hacerse cargo de los gastos de envío. Tenga en cuenta las notas que pueda incluir el contrato de compra o las condiciones comerciales generales de su distribuidor.

La correcta eliminación de la batería evita daños a las personas y al medio ambiente, favorece el correcto procesamiento de sustancias dañinas y permite la reutilización de valiosas materias primas.

Para clientes de otros países

La máquina contiene una o varias baterías (en lo sucesivo, «la batería»). La correcta eliminación de la batería evita daños a las personas y al medio ambiente, favorece el correcto procesamiento de sustancias dañinas y permite la reutilización de valiosas materias primas. Por eso, recomendamos no desechar la batería con la basura doméstica normal sino en un punto de recogida respetuoso con el medio ambiente. Existen leyes nacionales que prescriben en determinadas circunstancias la eliminación por separado de las baterías. Asegúrese de eliminar las baterías de acuerdo con la normativa vigente en su país.

13 Accesorios

¡ATENCIÓN!
Los accesorios y recambios que no son de Wacker Neuson pueden incrementar el riesgo de lesiones y causar daños a la máquina.
▶ El uso de accesorios y recambios distintos a los de Wacker Neuson anulan toda responsabilidad.

Se ofrece un extenso catálogo de accesorios para la máquina.

Encontrará más información sobre cada accesorio en internet, en www.wackerneuson.com.

Placas adicionales

Hay placas adicionales de distintas anchuras que permiten incrementar o reducir la anchura de la máquina.

Carril de guía

Los carriles de guía ofrecen protección frente a daños de la superficie adoquinada, especialmente necesaria en superficies adoquinadas.

Manivela de arranque

DPU 4545 y DPU 5545: manivela de arranque con buje corto.

DPU 6555: manivela de arranque con buje largo.

Soporte de la manivela de arranque

Es posible montar un soporte para la manivela de arranque para guardarla en la máquina.

Bastidor

Para facilitar el transporte en la obra se ofrece un bastidor.

14 Datos técnicos

Denominación	Unidad	DPU 4545H	DPU 4545He	DPU 4545He US
Núm. artículo		5100009661	5100009659	5100009660
Fuerza centrífuga	kN	45,00	45,00	45,00
Oscilaciones	Hz	69	69	69
	1/min	4.140	4.140	4.140
Rendimiento superficial *	m^2/h	910	910	910
Avance	m/min	25,0	25,0	25,0
Retorno	m/min	19,6	19,6	19,6
Pendiente admisible	%	57,7	57,7	57,7
Longitud (barra en lugar de trabajo)	mm	1.661	1.661	1.661
Anchura	mm	604	604	604
Altura	mm	1.308	1.308	1.308
Peso de servicio	kg	402,0	423,0	423,0
Distancia al suelo	mm	790 – 914	790 – 914	790 – 914
Potencia nominal **	kW	6,4	6,4	6,4
Velocidad nominal	1/min	2.850	2.850	2.850
Cantidad de aceite del excitador	l	0,75	0,75	0,75
Tipo de aceite del excitador		SAE 10W40	SAE 10W40	SAE 10W40
Cantidad de aceite hidráulico	l	0,5	0,5	0,5
Tipo de aceite hidráulico		MR 520	MR 520	MR 520
Rango de temperaturas de almacenamiento	°C	-15 – +40	-15 – +40	-15 – +40
Rango de temperaturas de funcionamiento	°C	-15 – +40	-15 – +40	-15 – +40
Nivel de presión sonora en el puesto del operador L_{pA}	dB(A)	94,0	94,0	94,0

Denominación	Unidad	DPU 4545H	DPU 4545He	DPU 4545He US
Norma		EN 500-4		
Nivel de ruido L_{wa} medido garantizado	dB(A)	106,1 108	106,1 108	106,1 108
Norma		EN 500-4, 2000/14/CE		
Valor total de vibración a_{hv} Norma	m/s^2	1,5	1,5	1,5
		EN 500-4		
Incertidumbre de medición del valor total de vibración a_{hv}	m/s^2	0,5	0,5	0,5
* En función del estado del suelo.				
** Se corresponde con la potencia de uso instalada según la directiva 2000/14/CE.				

14.1 Motor de combustión interna.

Denominación	Unidad			
Fabricante		Hatz		
Tipo de motor		1D42S-151C	1D42S-152	1D42S-177
Proceso de combustión		cuatro tiempos	cuatro tiempos	cuatro tiempos
Refrigeración		Refrigeración por aire	Refrigeración por aire	Refrigeración por aire
Cilindro		1	1	1
Cilindrada	cm³	445	445	445
Inclinación máxima	o	30,0	30,0	30,0
Tipo de combustible		Diesel	Diesel	Diesel
Consumo de combustible	l/h	1,6	1,6	1,6
Capacidad del depósito	l	5,0	5,0	5,0
Especificación del aceite		SAE 10W40	SAE 10W40	SAE 10W40
Máx. de aceite	l	1,1	1,1	1,1
Potencia máx.	kW	7,0	7,0	7,0
Norma		DIN ISO 3046 IFN		
Revoluciones (potencia máxima)	1/min	3.600	3.600	3.600
Potencia nominal	kW	6,4	6,4	6,4
Norma		DIN ISO 3046 IFN		
Velocidad nominal	1/min	2.850	2.850	2.850
Rendimiento de servicio	kW	4,9	4,9	4,9
Norma		DIN ISO 3046 IFN		
Revoluciones de funcionamiento	1/min	3.000	3.000	3.000
Norma		DIN ISO 3046 IFN		
Revoluciones máximas del motor sin carga	1/min	3.060	3.060	3.060
Filtro de aire		Filtro de aire seco	Filtro de aire seco	Filtro de aire seco
Tipo de arranque		Arranque con manivela	Arranque eléctrico	Arranque eléctrico

Denominación	Unidad		
Tensión de la batería	V	–	Batería Wacker Neuson especial para planchas vibratorias, 12 V, 46 Ah
Capacidad de la batería (valor nominal)	Ah	–	

15 Datos técnicos

Denominación	Unidad	DPU 5545H	DPU 5545He	DPU 5545 Heap	DPU 5545 Hec
Núm. artículo		5100009656	5100009652	5100009654	5100009655
Fuerza centrífuga	kN	55,00	55,00	55,00	55,00
Oscilaciones	Hz	69	69	69	69
	1/min	4.150	4.150	4.150	4.150
Rendimiento superficial *	m^2/h	980	980	1.170	980
Avance	m/min	27,0	27,0	26,0	27,0
Retorno	m/min	20,0	20,0	20,0	20,0
Pendiente admisible	%	57,7	57,7	57,7	57,7
Longitud (barra en lugar de trabajo)	mm	1.661	1.661	1.661	1.661
Anchura	mm	604	604	750	604
Altura	mm	1.308	1.308	1.308	1.308
Peso de servicio	kg	399,0	424,0	447,0	425,5
Distancia al suelo	mm	790 – 914	790 – 914	790 – 914	790 – 914
Potencia nominal **	kW	6,4	6,4	6,4	6,4
Velocidad nominal	1/min	2.850	2.850	2.850	2.850
Cantidad de aceite del excitador	l	0,75	0,75	0,75	0,75
Tipo de aceite del excitador		SAE 10W40	SAE 10W40	SAE 10W40	SAE 10W40
Cantidad de aceite hidráulico	l	0,5	0,5	0,5	0,5
Tipo de aceite hidráulico		MR 520	MR 520	MR 520	MR 520
Rango de temperaturas de almacenamiento	°C	-15 – +40	-15 – +40	-15 – +40	-15 – +40
Rango de temperaturas de funcionamiento	°C	-15 – +40	-15 – +40	-15 – +40	-15 – +40
Nivel de presión sonora en el puesto del operador L_{pA}	dB(A)	94,0	94,0	94,0	94,0

Denominación	Unidad	DPU 5545H	DPU 5545He	DPU 5545 Heap	DPU 5545 Hec
Norma		EN 500-4			
Nivel de ruido L_{wa} medido garantizado	dB(A)	107,1 108	107,1 108	107,1 108	107,1 108
Norma		EN 500-4, 2000/14/CE			
Valor total de vibración a_{hv} Norma	m/s^2	1,5	1,5	1,5	1,5
		EN 500-4			
Incertidumbre de medición del valor total de vibración a_{hv}	m/s^2	0,5	0,5	0,5	0,5
* En función del estado del suelo.					
** Se corresponde con la potencia de uso instalada según la directiva 2000/14/CE.					

Denominación	Unidad	DPU 5545He US
Núm. artículo		5100009653
Fuerza centrífuga	kN	55,00
Oscilaciones	Hz	69
	1/min	4.150
Rendimiento superficial *	m^2/h	980
Avance	m/min	27,0
Retorno	m/min	20,0
Pendiente admisible	%	57,7
Longitud (barra en lugar de trabajo)	mm	1.661
Anchura	mm	604
Altura	mm	1.308
Peso de servicio	kg	424,0
Distancia al suelo	mm	790 – 914
Potencia nominal **	kW	6,4
Velocidad nominal	1/min	2.850
Cantidad de aceite del excitador	l	0,75
Tipo de aceite del excitador		SAE 10W40
Cantidad de aceite hidráulico	l	0,5
Tipo de aceite hidráulico		MR 520
Rango de temperaturas de almacenamiento	°C	-15 – +40
Rango de temperaturas de funcionamiento	°C	-15 – +40
Nivel de presión sonora en el puesto del operador L_{pA}	dB(A)	94,0
Norma		EN 500-4

Denominación	Unidad	DPU 5545He US
Nivel de ruido L_{wa} medido garantizado	dB(A)	107,1 108
Norma		EN 500-4, 2000/14/CE
Valor total de vibración a_{hv} Norma	m/s^2	1,5
		EN 500-4
Incertidumbre de medición del valor total de vibración a_{hv}	m/s^2	0,5
* En función del estado del suelo.		
** Se corresponde con la potencia de uso instalada según la directiva 2000/14/CE.		

15.1 Motor de combustión interna.

Denominación	Unidad			
Fabricante		Hatz		
Tipo de motor		1D42S-151C	1D42S-152C	1D42S-177
Proceso de combustión		cuatro tiempos	cuatro tiempos	cuatro tiempos
Refrigeración		Refrigeración por aire	Refrigeración por aire	Refrigeración por aire
Cilindro		1	1	1
Cilindrada	cm³	445	445	445
Inclinación máxima	o	30,0	30,0	30,0
Tipo de combustible		Diesel	Diesel	Diesel
Consumo de combustible	l/h	1,6	1,6	1,6
Capacidad del depósito	l	5,0	5,0	5,0
Especificación del aceite		SAE 10W40	SAE 10W40	SAE 10W40
Máx. de aceite	l	1,1	1,1	1,1
Potencia máx.	kW	7,0	7,0	7,0
Norma		DIN ISO 3046 IFN		
Revoluciones (potencia máxima)	1/min	3.600	3.600	3.600
Potencia nominal	kW	6,4	6,4	6,4
Norma		DIN ISO 3046 IFN		
Velocidad nominal	1/min	2.850	2.850	2.850
Rendimiento de servicio	kW	4,9	4,9	4,9
Norma		DIN ISO 3046 IFN		
Revoluciones de funcionamiento	1/min	3.000	3.000	3.000
Norma		DIN ISO 3046 IFN		
Revoluciones máximas del motor sin carga	1/min	3.060	3.060	3.060
Filtro de aire		Filtro de aire seco	Filtro de aire seco	Filtro de aire seco
Tipo de arranque		Arranque con manivela	Arranque eléctrico	Arranque eléctrico

Denominación	Unidad		
Tensión de la batería	V	–	Batería Wacker Neuson especial para planchas vibratorias, 12 V, 46 Ah
Capacidad de la batería (valor nominal)	Ah	–	

16 Datos técnicos

Denominación	Unidad	DPU 6555H	DPU 6555He	DPU 6555 Heap	DPU 6555 Hec
Núm. artículo		5100009651	5100009636	5100009638	5100009639
Fuerza centrífuga	kN	65,00	65,00	65,00	65,00
Oscilaciones	Hz	69	69	69	69
	1/min	4.150	4.150	4.150	4.150
Rendimiento superficial *	m^2/h	1.200	1.200	1.450	1.200
Avance	m/min	28,0	28,0	28,0	28,0
Retorno	m/min	20,5	20,5	20,5	20,5
Pendiente admisible	%	46,6	46,6	46,6	46,6
Longitud (barra en lugar de trabajo)	mm	1.664	1.664	1.664	1.664
Anchura	mm	710	710	860	710
Altura	mm	1.308	1.308	1.308	1.308
Peso de servicio	kg	480,0	495,0	518,0	496,5
Distancia al suelo	mm	861 – 1.005	861 – 1.005	861 – 1.005	861 – 1.005
Potencia nominal **	kW	9,6	9,6	9,6	9,6
Velocidad nominal	1/min	2.800	2.800	2.800	2.800
Cantidad de aceite del excitador	l	0,75	0,75	0,75	0,75
Tipo de aceite del excitador		SAE 10W40	SAE 10W40	SAE 10W40	SAE 10W40
Cantidad de aceite hidráulico	l	0,5	0,5	0,5	0,5
Tipo de aceite hidráulico		MR 520	MR 520	MR 520	MR 520
Rango de temperaturas de almacenamiento	°C	-15 – +40	-15 – +40	-15 – +40	-15 – +40
Rango de temperaturas de funcionamiento	°C	-15 – +40	-15 – +40	-15 – +40	-15 – +40
Nivel de presión sonora en el puesto del operador L_{pA}	dB(A)	97,0	97,0	97,0	97,0

Denominación	Unidad	DPU 6555H	DPU 6555He	DPU 6555 Heap	DPU 6555 Hec
Norma		EN 500-4			
Nivel de ruido L_{wa} medido garantizado	dB(A)	108 109	108 109	108 109	108 109
Norma		EN 500-4, 2000/14/CE			
Valor total de vibración a_{hv} Norma	m/s^2	1,3	1,3	1,3	1,3
		EN 500-4			
Incertidumbre de medición del valor total de vibración a_{hv}	m/s^2	0,5	0,5	0,5	0,5
* En función del estado del suelo.					
** Se corresponde con la potencia de uso instalada según la directiva 2000/14/CE.					

Denominación	Unidad	DPU 6555He US	DPU 6555Hec US
Núm. artículo		5100009637	5100009650
Fuerza centrífuga	kN	65,00	65,00
Oscilaciones	Hz	69	69
	1/min	4.150	4.150
Rendimiento superficial *	m^2/h	1.200	1.200
Avance	m/min	28,0	28,0
Retorno	m/min	20,5	20,5
Pendiente admisible	%	46,6	46,6
Longitud (barra en lugar de trabajo)	mm	1.664	1.664
Anchura	mm	710	710
Altura	mm	1.308	1.308
Peso de servicio	kg	495,0	496,5
Distancia al suelo	mm	861 – 1.005	861 – 1.005
Potencia nominal **	kW	9,6	9,6
Velocidad nominal	1/min	2.800	2.800
Cantidad de aceite del excitador	l	0,75	0,75
Tipo de aceite del excitador		SAE 10W40	SAE 10W40
Cantidad de aceite hidráulico	l	0,5	0,5
Tipo de aceite hidráulico		MR 520	MR 520
Rango de temperaturas de almacenamiento	°C	-15 – +40	-15 – +40
Rango de temperaturas de funcionamiento	°C	-15 – +40	-15 – +40
Nivel de presión sonora en el puesto del operador L_{pA}	dB(A)	97,0	97,0
Norma		EN 500-4	

Denominación	Unidad	DPU 6555He US	DPU 6555Hec US
Nivel de ruido L_{wa} medido garantizado	dB(A)	108 109	108 109
Norma		EN 500-4, 2000/14/CE	
Valor total de vibración a_{hv} Norma	m/s^2	1,3	1,3
		EN 500-4	
Incertidumbre de medición del valor total de vibración a_{hv}	m/s^2	0,5	0,5
* En función del estado del suelo.			
** Se corresponde con la potencia de uso instalada según la directiva 2000/14/CE.			

16.1 Motor de combustión interna.

Denominación	Unidad			
Fabricante		Hatz		
Tipo de motor		1D81S-248G	1D81S-249H	1D81S-319
Proceso de combustión		cuatro tiempos	cuatro tiempos	cuatro tiempos
Refrigeración		Refrigeración por aire	Refrigeración por aire	Refrigeración por aire
Cilindro		1	1	1
Cilindrada	cm³	667	667	667
Inclinación máxima	o	25,0	25,0	25,0
Tipo de combustible		Diesel	Diesel	Diesel
Consumo de combustible	l/h	1,9	1,9	1,9
Capacidad del depósito	l	6,0	6,0	6,0
Especificación del aceite		SAE 10W40	SAE 10W40	SAE 10W40
Máx. de aceite	l	1,9	1,9	1,9
Potencia máx.	kW	10,1	10,1	10,1
Norma		DIN ISO 3046 IFN		
Revoluciones (potencia máxima)	1/min	3.600	3.600	3.000
Potencia nominal	kW	9,6	9,6	9,6
Norma		DIN ISO 3046 IFN		
Velocidad nominal	1/min	2.800	2.800	3.000
Rendimiento de servicio	kW	6,8	6,8	6,8
Norma		DIN ISO 3046 IFN		
Revoluciones de funciona-miento	1/min	3.010	3.010	3.010
Norma		DIN ISO 3046 IFN		
Revoluciones máximas del motor sin carga	1/min	3.080	3.080	3.080
Filtro de aire		Filtro de aire seco	Filtro de aire seco	Filtro de aire seco
Tipo de arranque		Arranque eléctrico	Arranque con ma-nivela	Arranque eléctrico

Denominación	Unidad			
Tensión de la batería	V	Batería Wacker Neuson especial para planchas vibratorias, 12 V, 46 Ah	–	Batería Wacker Neuson especial para planchas vibratorias, 12 V, 46 Ah
Capacidad de la batería (valor nominal)	Ah		–	

17 Información y garantía de los sistemas de control de emisiones

La Garantía de control de emisiones y la información relacionada es válida para los Estados Unidos, sus territorios y Canadá únicamente.

Declaración de garantía sobre los sistemas de control de emisiones

Consulte el manual del propietario del motor que se suministra para leer la declaración de garantía que corresponda sobre las emisiones de escape y evaporativas.

EG-Konformitätserklärung

Fabricante

Wacker Neuson Produktion GmbH & Co. KG, Preußenstraße 41, 80809 München

Producto

Producto	**DPU 4545H**	**DPU 4545He**
Tipo de producto	Plancha vibratoria	
Función del producto	Compactación de suelos	
Número de artículo	5100009661	5100009659
Potencia útil instalada	6,4 kW	6,4 kW
Nivel de potencia acústica medido	106,1 dB(A)	106,1 dB(A)
Nivel de potencia acústica garantizado	108 dB(A)	108 dB(A)

Procedimiento de evaluación de conformidad

Según 2000/14/CE, anexo VIII, 2005/88/CE.

Organismo notificado

VDE Prüf- und Zertifizierungsinstitut GmbH, Merianstraße 28, 63069 Offenbach/Main

Directivas y normas

Por la presente declaramos que esto producto corresponde con las disposiciones y los requisitos pertinentes de las directivas y normas siguientes:

2006/42/CE, 2000/14/CE, 2005/88/CE

Mandatario para documentos técnicos

Axel Häret,
Wacker Neuson Produktion GmbH & Co. KG, Preußenstraße 41, 80809 München

Múnich, 13/08/2014

Helmut Bauer
Director General

Original-Konformitätserklärung

EG-Konformitätserklärung

Fabricante

Wacker Neuson Produktion GmbH & Co. KG, Preußenstraße 41, 80809 München

Producto

Producto	**DPU 5545H**	**DPU 5545He**	**DPU 5545Heap**	**DPU 5545Hec**
Tipo de producto	Plancha vibratoria			
Función del producto	Compactación de suelos			
Número de artículo	5100009656	5100009652	5100009654	5100009655
Potencia útil instalada	6,4 kW	6,4 kW	6,4 kW	6,4 kW
Nivel de potencia acústica medido	107,1 dB(A)	107,1 dB(A)	107,1 dB(A)	107,1 dB(A)
Nivel de potencia acústica garantizado	108 dB(A)	108 dB(A)	108 dB(A)	108 dB(A)

Procedimiento de evaluación de conformidad

Según 2000/14/CE, anexo VIII, 2005/88/CE.

Organismo notificado

VDE Prüf- und Zertifizierungsinstitut GmbH, Merianstraße 28, 63069 Offenbach/Main

Directivas y normas

Por la presente declaramos que esto producto corresponde con las disposiciones y los requisitos pertinentes de las directivas y normas siguientes:

2006/42/CE, 2000/14/CE, 2005/88/CE

Mandatario para documentos técnicos

Axel Häret,
Wacker Neuson Produktion GmbH & Co. KG, Preußenstraße 41, 80809 München

Múnich, 13/08/2014

Helmut Bauer
Director General

Original-Konformitätserklärung

EG-Konformitätserklärung

Fabricante

Wacker Neuson Produktion GmbH & Co. KG, Preußenstraße 41, 80809 München

Producto

Producto	**DPU 6555H**	**DPU 6555He**	**DPU 6555Heap**	**DPU 6555Hec**
Tipo de producto	Plancha vibratoria			
Función del producto	Compactación de suelos			
Número de artículo	5100009651	5100009636	5100009638	5100009639
Potencia útil instalada	9,6 kW	9,6 kW	9,6 kW	9,6 kW
Nivel de potencia acústica medido	108 dB(A)	108 dB(A)	108 dB(A)	108 dB(A)
Nivel de potencia acústica garantizado	109 dB(A)	109 dB(A)	109 dB(A)	109 dB(A)

Procedimiento de evaluación de conformidad

Según 2000/14/CE, anexo VIII, 2005/88/CE.

Organismo notificado

VDE Prüf- und Zertifizierungsinstitut GmbH, Merianstraße 28, 63069 Offenbach/Main

Directivas y normas

Por la presente declaramos que esto producto corresponde con las disposiciones y los requisitos pertinentes de las directivas y normas siguientes:

2006/42/CE, 2000/14/CE, 2005/88/CE

Mandatario para documentos técnicos

Axel Häret,
Wacker Neuson Produktion GmbH & Co. KG, Preußenstraße 41, 80809 München

Múnich, 13/08/2014

Helmut Bauer
Director General

Original-Konformitätserklärung