metabo®

PROFESSIONAL POWER TOOL SOLUTIONS

USE 8
DWSE 6.3

de Originalbetriebsanleitung 5
en Original instructions 8
fr Notice originale 11
nl Oorspronkelijke gebruiksaanwijzing 14
it Istruzioni originali 17
es Manual original 20
pt Manual original 23
sv Bruksanvisning i original 26
fi Alkuperäiset ohjeet 29
no Original bruksanvisning 32
da Original brugsanvisning 35
pl Instrukcja oryginalna 38
el Πρωτότυπες οδηγίες χρήσης 41
hu Eredeti használati utasítás 44
ru Оригинальное руководство по эксплуатации 47

www.metabo.com

Made in Germany

DWSE 6.3

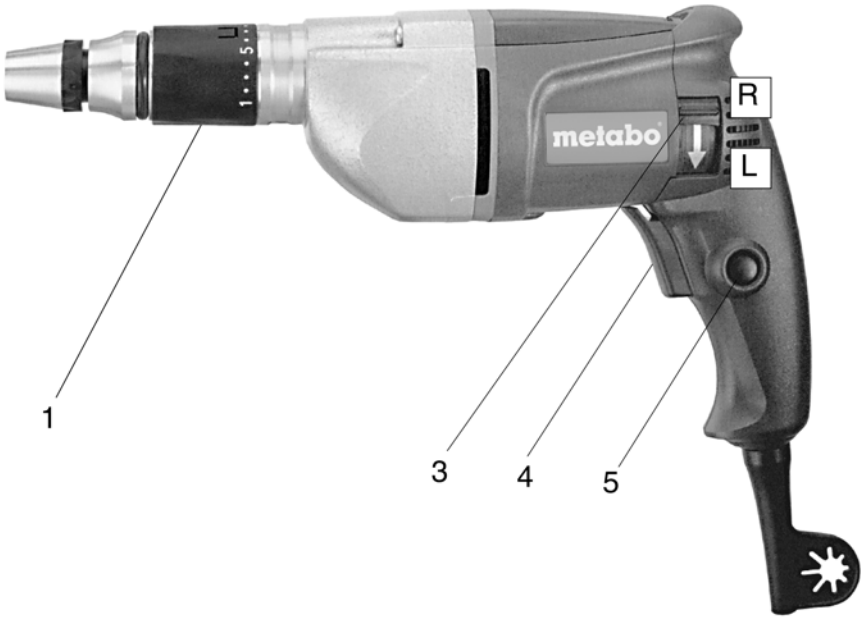

USE 8

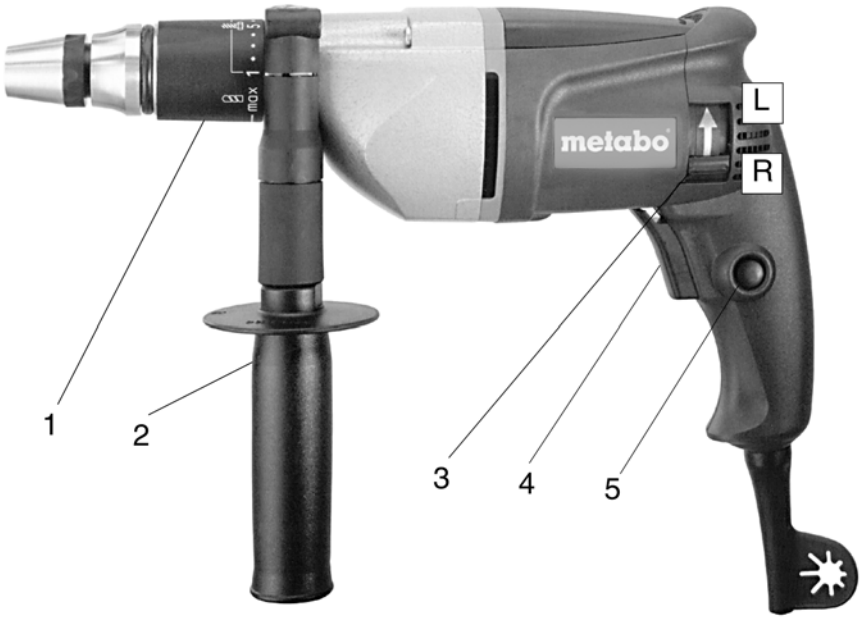

1

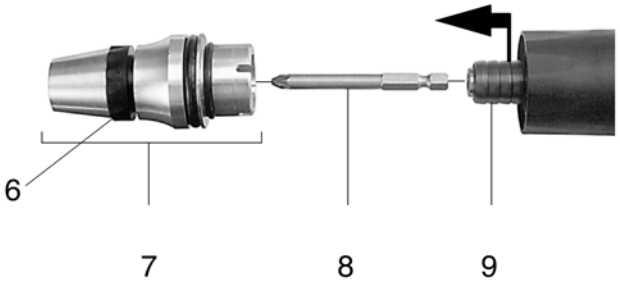

2

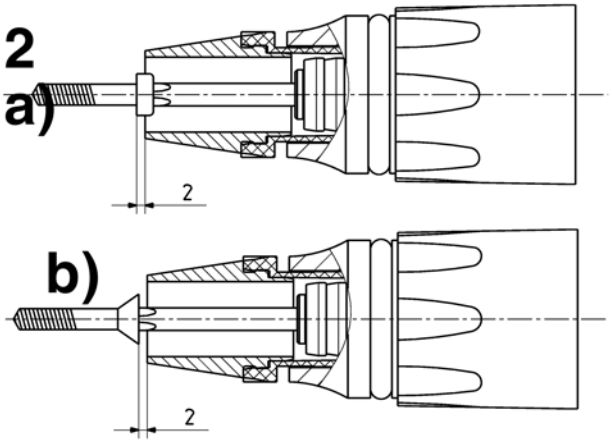

		USE 8 *1) Serial Number: 20002..	DWSE 6.3 *1) Serial Number: 20001..
P_1	W	550	550
P_2	W	290	290
n_0	min^{-1} (rpm)	0-900	0-2100
n_1	min^{-1} (rpm)	580	1350
T_{1-10}	Nm	3-18	3-18
$T_{max.}$	Nm	40	-
H	mm (in)	6,35 (1/4“)	6,35 (1/4“)
m	kg (lbs)	2,0 (4.4)	2,0 (4.4)
a_h/K_h	m/s^2	2,5 / 1,5	2,5 / 1,5
L_{pA}/K_{pA}	dB(A)	82 / 3	81 / 3
L_{WA}/K_{WA}	dB(A)	93 / 3	92 / 3

CE *2) 2011/65/EU, 2006/42/EC, 2004/108/EC (->19.04.2016), 2014/30/EU (20.04.2016->)
*3) EN 60745-1: 2009+A11: 2010, EN 60745-2-2:2010

ppa.

2015-07-09, Volker Siegle
Direktor Produktentstehung & Qualität (Vice President Product Engineering & Quality)
*4) Metabowerke GmbH - Metabo-Allee 1 - 72622 Nuertingen, Germany

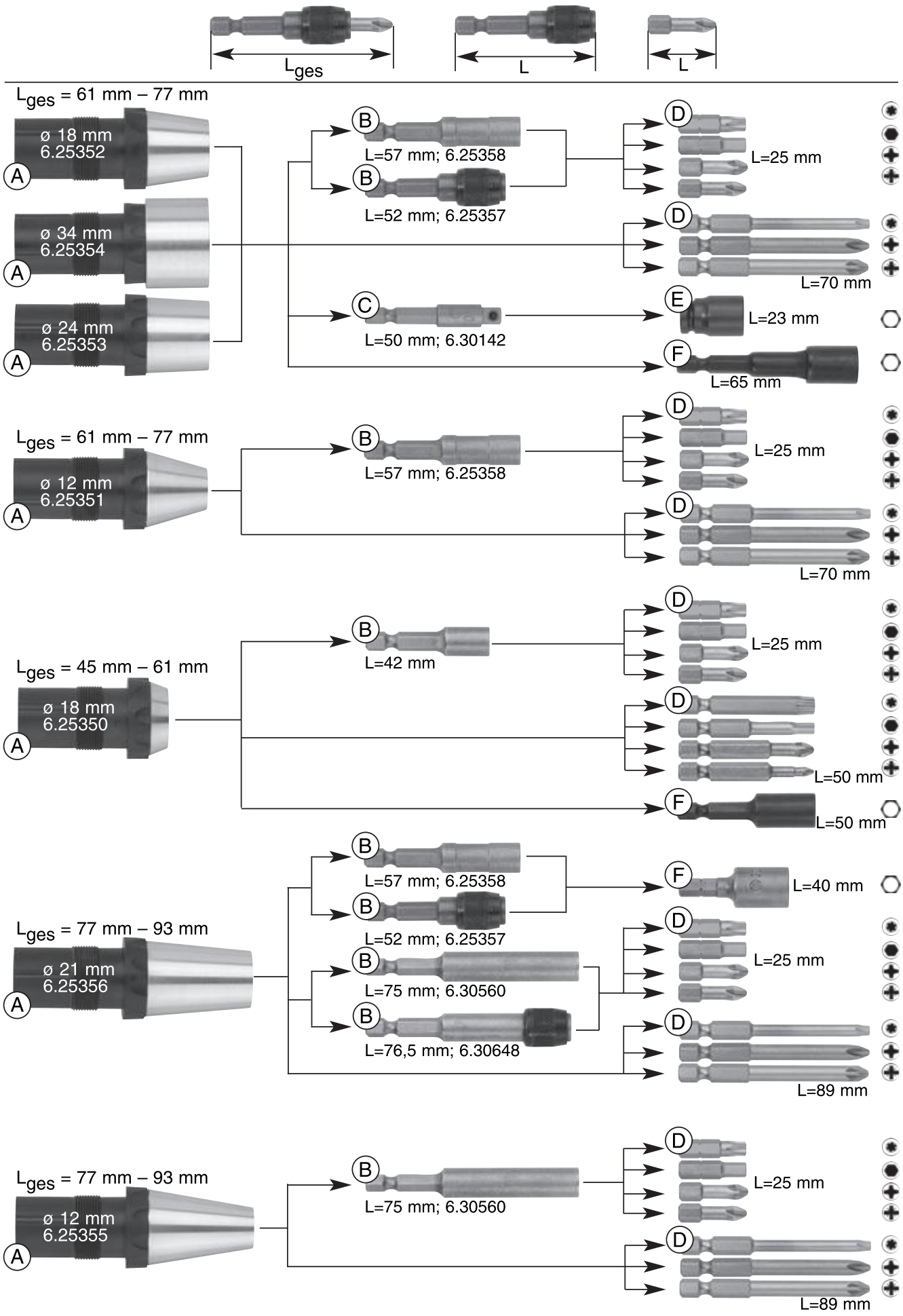
Lges
L
L
Lges = 61 mm – 77 mm
ø 18 mm
6.25352
A
ø 34 mm
6.25354
A
ø 24 mm
6.25353
A
B
L=57 mm; 6.25358
B
L=52 mm; 6.25357
C
L=50 mm; 6.30142
D
L=25 mm
D
L=70 mm
E
L=23 mm
F
L=65 mm
Lges = 61 mm – 77 mm
ø 12 mm
6.25351
A
B
L=57 mm; 6.25358
D
L=25 mm
D
L=70 mm
Lges = 45 mm – 61 mm
ø 18 mm
6.25350
A
B
L=42 mm
D
L=25 mm
D
L=50 mm
F
L=50 mm
Lges = 77 mm – 93 mm
ø 21 mm
6.25356
A
B
L=57 mm; 6.25358
B
L=52 mm; 6.25357
B
L=75 mm; 6.30560
B
L=76,5 mm; 6.30648
F
L=40 mm
D
L=25 mm
D
L=89 mm
Lges = 77 mm – 93 mm
ø 12 mm
6.25355
A
B
L=75 mm; 6.30560
D
L=25 mm
D
L=89 mm

Manual original

1. Declaración de conformidad

Declaramos con responsabilidad propia: Estos atornilladores, identificados por tipo y número de serie *1), corresponden a las disposiciones correspondientes de las directivas *2) y de las normas *3). Documentación técnica con *4) - ver página 3.

2. Aplicación de acuerdo a la finalidad

El atornillador es adecuado para enroscar y desenroscar tornillos y para fijar y soltar tuercas.

Cualquier daño causado por un uso inadecuado es de la sola responsabilidad del usuario.

Deben observarse las normas para prevención de accidentes aceptadas generalmente y la información sobre seguridad incluida.

3. Instrucciones generales de seguridad

Por favor, por su propia protección y la de su herramienta eléctrica, preste especial atención a las partes marcadas con este símbolo.

ADVERTENCIA: Lea el manual de instrucciones para reducir el riesgo de accidentes.

ADVERTENCIA: Lea íntegramente las indicaciones de seguridad e instrucciones de manejo. *La no observación de las instrucciones de seguridad siguientes puede dar lugar a descargas eléctricas, incendios y/o lesiones graves.*

Guarde estas instrucciones de seguridad en un lugar seguro.
Si entrega su herramienta eléctrica a otra persona, es imprescindible acompañarla de este documento.

4. Instrucciones de seguridad especiales

Desenchufar el equipo antes de llevar a cabo cualquier ajuste o mantenimiento.

¡Tenga cuidado con los conductos de gas, electricidad y agua!
Si existe la posibilidad de entrar en contacto con cables eléctricos ocultos o con el cable de alimentación, sujete la máquina solamente por las partes aisladas de la carcasa. El contacto con cables bajo corriente pone bajo tensión las partes metálicas de la carcasa y puede producir una descarga eléctrica al usuario.

Si los trabajos duran un período de tiempo prolongado, lleve protección para los oídos.

La exposición a niveles de ruido elevados durante períodos prolongados causar daños en la capacidad auditiva.

Durante los trabajos pueden producirse elevados pares de giro invertidos.

USE 8: En los trabajos con el par de giro máximo, utilizar siempre la empuñadura de sujeción que se suministra.

No pueden trabajarse materiales que produzcan polvo o vapores perjudiciales para la salud (p. ej. asbesto).

5. Descripción general

Véase la página 2.

1 Anillo de ajuste (ajuste del par de giro)
2 Empuñadura de sujeción
3 Inversor del sentido de rotación
4 Interruptor
5 Botón de retención
6 Casquillo de tope
7 Tope de profundidad
8 Herramienta
9 Cierre para cambio rápido

* según equipamiento

6. Puesta en marcha

Antes de enchufar compruebe que la tensión y la frecuencia de la red, indicadas en la placa de identificación, corresponden a las de la fuente de energía.

Preconecte siempre un dispositivo de corriente residual FI (RCD) con una corriente de desconexión máxima de 30 mA.

6.1 Montaje de la empuñadura de sujeción (USE 8)

Abrir el anillo de fijación girando la empuñadura de sujeción (2) hacia la izquierda. Deslizar la empuñadura de sujeción sobre el collarín del eje de la máquina. Apretar la empuñadura de sujeción en el ángulo requerido para la aplicación.

7. Manejo

7.1 Conexión/Desconexión (On/Off)

Para poner en marcha la máquina, pulsar el interruptor (4).

El número de revoluciones puede modificarse pulsando el interruptor.

Para un funcionamiento continuado se puede fijar el interruptor pulsador con el botón de retención (5). Para parar la máquina, pulse el interruptor pulsador de nuevo.

7.2 Seleccionar el sentido de giro

⚠ Accionar el inversor del sentido de rotación (3) solamente mientras el motor esté detenido.

Seleccionar el sentido de giro
D = marcha a la derecha
I = marcha a la izquierda

7.3 Cambio de herramienta

Véase página 3, figura 1.
Desmontar el tope de profundidad (7). Desplazar hacia delante el cierre para cambio rápido (9) y mantenerlo allí. Extraer o colocar la herramienta (8). Soltar el cierre para cambio rápido (9).

Nuevo montaje del tope de profundidad (7):
Girar y enclavar el tope de profundidad al montarlo.

7.4 Trabajos con tope de profundidad

Ajustar un par de giro de 10 con el anillo de ajuste (1).

Para preajustar la profundidad de atornillado, se inserta en la herramienta uno de los tornillos que se vayan a enroscar. Ajustar el casquillo de tope (6) haciéndolo girar tal y como se describe a continuación (véase página 3, figura 2):

a) Tornillos cuya cabeza debe estar apoyada sobre el material (tornillos cilíndricos, tornillos alomados, tornillos hexagonales):
La superficie de apoyo de la cabeza del tornillo se encuentra 2 mm por fuera del casquillo de tope.

b) Tornillos avellanados:
La superficie de la cabeza del tornillo se encuentra 2 mm por fuera del casquillo de tope.

Enroscar un tornillo de prueba. Corregir la profundidad de atornillado si es necesario:
Al girar el casquillo de tope (6) se modifica la profundidad de atornillado unos 0,25 mm por enclavamiento. Si el tornillo debe enroscarse con más profundidad: Enroscar el casquillo de tope.
Si se ha enroscado el tornillo con demasiada profundidad: Desenroscar el casquillo de tope.

Desmontando el tope de profundidad (7) no se modifica la profundidad de atornillado ajustada. Al volver a montarlo, se puede continuar trabajando con la misma profundidad de atornillado.

⚠ Al enroscar tornillos con ranura en cruz, apretar bien la máquina con la lámina de destornillador contra el tornillo hasta finalizar el proceso de atornillado; de lo contrario, la lámina puede resbalar de la ranura en cruz y dañar el material.

Si no se puede mantener la máquina totalmente perpendicular a la pieza de trabajo, se compensa con el tope de profundidad (hasta cierto grado).

7.5 Trabajos con ajuste del par de giro

Desmontar el tope de profundidad (7).

Ajustar el par de giro con el anillo de ajuste (1).
Ajuste del par de giro:
Posición 1-10, :
Después de alcanzar el par de giro preseleccionado, el acoplamiento de la atornilladora produce un ruido de vibraciones y puede finalizarse el proceso de atornillado.

⚠ **USE 8:** Sobre el anillo de ajuste (1) del par de giro, se encuentran las posiciones máx. y 1 una junto a otra. El anillo de ajuste no puede girar directamente de la posición máx. a la posición 1 (o de la 1 a la máx.). Debe girarse en dirección contraria (es decir, pasando por todas las otras posiciones).

Posición máx, (sólo USE 8):
(Girar el anillo de ajuste hasta que llegue a encajar.)
El acoplamiento de la atornilladora está desconectado. El par de giro máximo posible está disponible.

⚠ **USE 8: En los trabajos con el par de giro máximo, utilizar siempre la empuñadura de sujeción que se suministra.**

⚠ **Durante los trabajos pueden aparecer elevados pares de giro invertidos.**

8. Consejos y trucos

Atornillado en madera: Después de alcanzar el par de giro preseleccionado, el acoplamiento de la atornilladora produce un ruido de vibraciones, durante el cual se puede enroscar el tornillo lentamente a la profundidad de atornillado deseada.

Utilización de láminas cortas de destornillador (25 mm): Utilizar el soporte para láminas. (Véase capítulo Accesorios).

Atornillado de placas de madera con tornillos Tek de mariposa sobre acero: Al hacer taladros pasantes en la placa de madera, trabajar con un número de revoluciones bajo. Si se ha alcanzado el acero, continuar trabajando con el número de revoluciones máximo.

9. Localización de averías

Si el soporte de las láminas está muy asentado en el portaherramientas: Sacarlo con unas alicates.

Si no se puede accionar el interruptor (4), comprobar que el selector de sentido de giro (3) esté colocado correctamente en la posición R o en la L.

10. Mantenimiento

Limpiar la máquina con regularidad. Limpiar las ranuras de ventilación del motor con un aspirador.

11. Accesorios

Use solamente accesorios originales Metabo.

Vea la página 4.

Utilice únicamente accesorios que cumplan los requerimientos y los datos indicados en estas indicaciones de funcionamiento.

A Casquillos de tope de profundidad

B Soporte para láminas
C Adaptador
D Láminas de destornillador
E Casquillo para llave de tubo (habitual en el comercio)
F Casquillo para llave de tubo hexagonal

Programa completo de accesorios disponible en www.metabo.com o en el catálogo principal.

12. Reparación

¡Las reparaciones de herramientas eléctricas SOLAMENTE deben ser efectuadas por electricistas especializados!

En caso de tener una herramienta eléctrica de Metabo que necesite ser reparada, sírvase dirigirse a su representante de Metabo. En la página www.metabo.com encontrará las direcciones necesarias.

En la página web www.metabo.com puede descargar listas de repuestos.

13. Protección ecológica

Cumpla lo estipulado por las normativas nacionales relativas a la gestión ecológica de los residuos y al reciclaje de herramientas, embalaje y accesorios usados.

Sólo para países de la UE: no tire las herramientas eléctricas a la basura doméstica. Según la directiva europea 2002/96/CE sobre residuos de aparatos eléctricos y electrónicos y las correspondientes legislaciones nacionales, las herramientas eléctricas usadas deben recogerse por separado y reciclarse de modo respetuoso con el medio ambiente.

14. Especificaciones técnicas

Notas explicativas sobre la información de la página 2.
Nos reservamos el derecho a efectuar modificaciones conforme al avance técnico.

P_1 = potencia absorbida
P_2 = potencia suministrada
n_0 = número de revoluciones en marcha en vacío
n_1 = revoluciones bajo carga
T_{1-10} = par de giro (ajustable)
$T_{max.}$ = máx. par de giro
H = portaherramientas de la máquina
m = peso

Valores de medición establecidos de acuerdo con EN 60745.

⧈ Máquina de la clase de seguridad II
~ Corriente alterna

Las especificaciones técnicas aquí indicadas están sujetas a rangos de tolerancia (conforme a las normas vigentes).

Valores de emisión

Estos valores permiten evaluar las emisiones de la herramienta eléctrica y compararlas con las de otras herramientas eléctricas. Dependiendo de las condiciones de uso, del estado de la herramienta eléctrica o de las herramientas que se utilicen, la carga real puede ser mayor o menor. Para realizar la valoración tenga en cuenta las pausas de trabajo y las fases de trabajo a carga reducida. Determine, a partir de los valores estimados, las medidas de seguridad para el operador, p. ej. medidas organizativas.

Valor total de vibraciones (suma vectorial de tres direcciones) determinado según EN 60745:
a_h = Valor de emisión de vibraciones (Atornillado sin percusión)
K_h = Inseguridad (vibración)

Niveles acústicos típicos compensados A:
L_{pA} = Nivel de intensidad acústica
L_{WA} = Nivel de potencia acústica
K_{pA}, K_{WA} = Inseguridad

Al trabajar, el nivel de ruido puede superar los 80 dB(A).

¡Use auriculares protectores!